EPB 5545 – Держатели насадных фрез, Accu-Fit™

DIN 69871-ADB

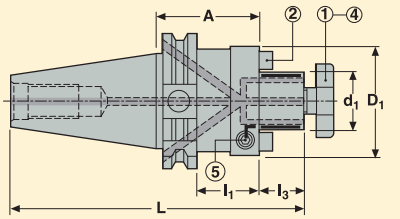

- С регулируемой гидравлической втулкой, готовая к использованию.
- Прямое биение 5 мкм максимум
- С каналами подачи СОЖ через втулку.

Комплектующие:
4 = Болт
5 = Ключ

Дополнительные части:
1 = Болт
2 = Шпонка

Конус	d_1 мм	Обозначение	Размеры в мм A	D_1	L	l_1	l_3	*	Балансир.	KG
DIN40 ADB										
	22	E346955452235	35	48	122,4	16	19		1	1,04
	27	E346955452745	45	60	134,4	26	21	*	1	1,30
DIN50 ADB/ CAT50										
	22	E347855452235	35	48	155,7	16	19		1	3,30
	27	E347855452740	40	60	162,7	21	21		1	3,50
	32	E347855453250	50	78	175,7	31	24		1	3,60
	40	E347855454050	50	89	178,7	31	27		1	3,88

* Длина A (45) у типа Accu-Fit™ 5545 больше, чем у классического типа 5525 (35), см. следующую страницу.

Доп. части

Для d_1	Болт, сквозная подача СОЖ	Ключ	Гаечный ключ
22	5802210L	H04-4	5812210
27	5802712L	H04-4	5812712
32	5803216L	H04-4	5813216
40	5804020L	H04-4	5814020

Комплектующие

Для d_1	Болт	Винт	Штифт
22	5802210	951D0416	16C2101111
27	5802712	951D0508	16C2121214
32	5803216	951D0516	16C2141421
40	5804020	951D0516	16C2161621

Пожалуйста, уточняйте наличие на складе и действующую цену.

EPB 5555/5556 – Steadyline™, система демпфирования вибраций для насадных фрез

DIN 69871-ADB

- С динамическим демпфированием, готовая к использованию.
- Прямое биение 5 мкм максимум
- С каналами для СОЖ через втулку.

Конструкция 1 (5555)

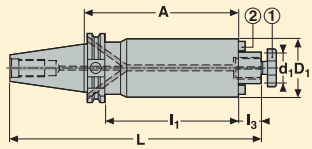

Конструкция 2 (5556)

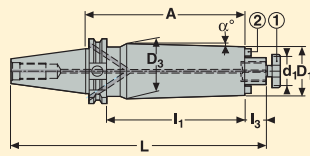

Дополнительные части:
1 = Болт*
2 = Шпонка/Винт

Конус	d_1 мм	Обозначение	Размеры в мм A	D_1	D_3	L	l_1	l_3	Констр.	α°	Балансир.	KG
DIN40 ADB												
	16	E3469555516160	160	38	–	245,4	141	17	1	–	2	2,12
	22	E3469555522210	210	48	–	297,4	191	19	1	–	2	3,74
	22	E3469555622260	260	48	63,2	347,4	241	19	2	1,9	2	5,56
DIN50 ADB												
	22	E3471555522210	210	48	–	330,7	191	19	1	–	2	5,36
	22	E3471555622260	260	48	66,0	380,7	241	19	2	2,0	2	7,52
	27	E3471555527260	260	60	–	382,7	241	21	1	–	2	8,52
	27	E3471555627320	320	60	79,5	442,7	301	21	2	1,7	2	12,26
	32	E3471555532330	330	78	–	455,7	311	24	1	–	2	14,96
	40	E3471555540350	350	89	–	475,7	331	27	1	–	2	20,40

d_1 40, включает 4 резьбовых отверстия на базовой плоскости в соответствии с DIN 6357.

Доп. части

Для d_1	Гаечный ключ
16	5811608
22	5812210
27	5812712
32	5813216
40	5814020

Комплектующие*

Для d_1	Болт	Винт	Штифт
16	5801608	950D0312	16C2080810A
22	5802210	950D0416	16C2101111
27	5802712	950D0516	16C2121214A
32	5803216	950D0516	16C2141421A
40	5804020	950D0616	16C2161621A

Пожалуйста, уточняйте наличие на складе и действующую цену. * Эти центральные болты идентичны оригинальным, входящим в комплект поставки: проверьте длину L, подходит ли она для используемых фрез, см. инструкции на стр. Руководства, или в инструкции поставляемой вместе с держателями.

Тип EPB 5525/5524 - Держатели торцевых фрез, со сквозными каналами для СОЖ

DIN 69871-ADB

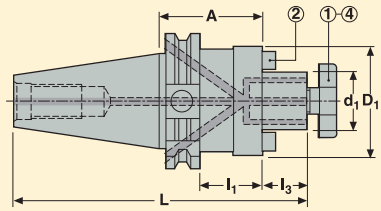

- Прямое биение 5 мкм максимум
- С каналами для СОЖ через втулку.

Комплектующие:
4 = Болт, сквозная подача СОЖ

Дополнительные части:
1 = Болт
2 = Шпонка/Винт

Конус	d_1 мм	Обозначение	Размеры в мм A	D_1	L	l_1	l_3	*	Балансир.	KG
DIN40 ADB										
	16	E346955251635	35	38	120,4	16	17		2	0,94
	16	E3469552516100	100	38	185,4	81	17		2	1,46
	22	E346955252235	35	48	122,4	16	19		2	1,05
	22	E3469552522100	100	48	187,4	81	19		2	1,90
	27	E346955252745	45	60	134,4	26	21	*	2	1,30
	27	E3469552527100	100	60	189,4	81	21		2	3,55
	32	E346955253250	50	78	142,4	–	24		2	1,74
	40	E346955254050	50	89	145,4	–	27		2	1,98
	27	E346955242735	35	48	124,4	16	21	*	2	1,10

d_1 40, включает 4 резьбовых отверстия на базовой плоскости в соответствии с DIN 6357.

* Диаметр D_1 на типе 5524 меньше чем на типе 5525.

Доп. части

Для d_1	Болт, сквозная подача СОЖ	Гаечный ключ
16	5801608L	5811608
22	5802210L	5812210
27/5524	5802712L	5812712
27100/5525	5802712L	5812712
2745/5525	5802712L	5812712
32	5803216L	5813216
40	5804020L	5814020

Комплектующие

Для d_1	Болт	Винт	Штифт
16	5801608	950D0312	16C10810164
22	5802210	951D0416	16C11012206
27/5524	5802712	951D0512	16C127
27100/5525	5802712	951D0516	16C11214243
2745/5525	5802712	951D0512	16C127
32	5803216	951D0516	16C2141421
40	5804020	951D0616	16C2161621

Пожалуйста, уточняйте наличие на складе и действующую цену.

Тип EPB 5525/5524 - Держатели торцевых фрез, со сквозными каналами для СОЖ

DIN 69871-ADB

- Прямое биение 5 мкм максимум
- С каналами для СОЖ через втулку.

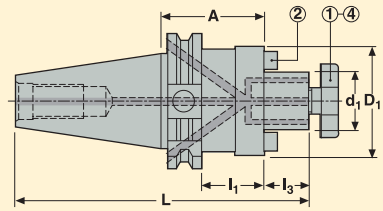

Комплектующие:
4 = Болт, сквозная подача СОЖ

Дополнительные части:
1 = Болт
2 = Шпонка/Винт

Конус	d_1 мм	Обозначение	Размеры в мм A	D_1	L	l_1	l_3	Балансир.	KG
DIN50 ADB									
	16	E3471552516100	100	38	218,7	81	17	2	3,80
	22	E347155252235	35	48	155,7	16	19	2	3,00
	22	E3471552522100	100	48	220,7	81	19	2	4,75
	22	E3471552522160	160	48	280,7	141	19	2	5,15
	27	E347155252740	40	60	162,7	21	21	2	3,20
	27	E3471552527100	100	60	222,7	81	21	2	5,10
	27	E3471552527160	160	60	282,7	141	21	2	6,10
	32	E347155253250	50	78	175,7	31	24	2	4,00
	32	E3471552532100	100	78	225,7	81	24	2	6,40
	32	E3471552532160	160	78	285,7	141	24	2	8,40
	40	E347155254050	50	89	178,7	31	27	2	4,10
	40	E3471552540100	100	89	228,7	81	27	2	6,60
	40	E3471552540160	160	89	288,7	141	27	2	8,70

d_1 40, включает 4 резьбовых отверстия на базовой плоскости в соответствии с DIN 6357.

Доп. части

Для d_1	Болт, сквозная подача СОЖ	Гаечный ключ 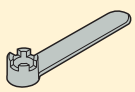
16	5801608L	5811608
22	5802210L	5812210
27	5802712L	5812712
32	5803216L	5813216
40	5804020L	5814020

Комплектующие

Для d_1	Болт	Винт 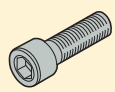	Штифт
16	5801608	950D0312	16C10810164
22	5802210	950D0416	16C11012206
27	5802712	951D0512	16C11214243
32	5803216	951D0516	16C2141421
40	5804020	951D0616	16C2161621

Пожалуйста, уточняйте наличие на складе и действующую цену.

Тип 552– Держатели торцевых фрез, малый торец - ISO 3937

DIN 69871-ADB

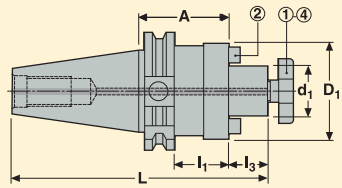

- Прямое биение 5 мкм максимум
- Малый диаметр переднего торца D_1 соответствует ISO 3937, подходит для дисковых фрез Seco Типа B.

Комплектующие:
4 = Болт, сквозная подача СОЖ

Дополнительные части:
1 = Болт
2 = Шпонка/Винт

Конус	d_1 мм	Обозначение	Размеры в мм A	D_1	L	l_1	l_3	Балансир.	KG
DIN40 AD									
	16	E44695521644	44	32	129,4	25	17	2	0,95
	22	E44695522244	44	40	131,4	25	19	2	1,09
	27	E44695522744	44	48	133,4	25	21	2	1,24
	32	E44695523260	60	58	152,4	41	24	2	1,72
DIN50 AD									
	22	E44715522244	44	40	164,7	25	19	2	2,99
	27	E44715522744	44	48	166,7	25	21	2	3,02
	32	E44715523244	44	58	169,7	25	24	2	3,24
	40	E44715524044	44	70	172,7	25	27	2	3,60

Доп. части

Для d_1	Болт, сквозная подача СОЖ	Гаечный ключ
16	5801608L	5811608
22	5802210L	5812210
27	5802712L	5812712
32	5803216L	5813216
40	5804020L	5814020

Комплектующие

Для d_1	Болт	Винт	Штифт
16	5801608	950D0308	16C116
22	5802210	951D0410	16C122
27	5802712	951D0512	16C127
32	5803216	951D0514	16C132
40	5804020	951D0616	16C140

Пожалуйста, уточняйте наличие на складе и действующую цену.

Тип M569 – Держатели фрез, фланцевое крепление - DIN 6357/ DIN 2079

DIN 69871-ADB

- Прямое биение 5 мкм максимум

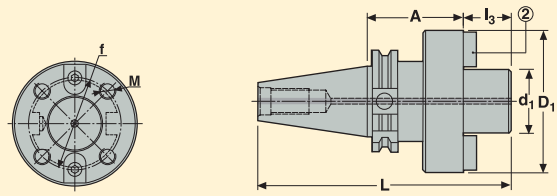

Дополнительные части:
2 = Шпонка/Винт

Конус	d_1 мм	Обозначение	Размеры в мм A	D_1	L	l_3	f	M mm	Балансир.	KG
DIN50 A										
	40	E44715694070	70	89	201,7	30	66,7	M12	2	5,15
	60	E44715696070	70	129	211,7	40	101,6	M16	2	7,48

Комплектующие

Для d_1	Винт	Штифт
	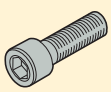	
40	951D0616	16C34040
60	951D1225	16C35060

Пожалуйста, уточняйте наличие на складе и действующую цену.

5657– Держатели дисковых фрез

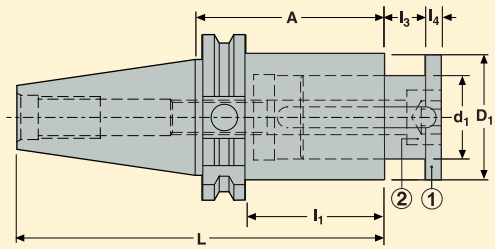

- Отлично подходит для дисковых фрез Seco типа A.
- Регулируемый шток.

Дополнительные части:
1 = Шток
2 = Винт

Конус	d_1 мм	Обозначение	Размеры в мм A	D_1	L	l_1	l_3	l_4	Балансир.	KG
DIN40 A										
	22	E446956572265	65	35	133,4	45,9	0-12	4	2	1,16
	27	E446956572765	65	42	133,4	45,9	0-15	5	2	1,33
	32	E446956573290	90	48	158,4	70,9	0-24	6	2	1,85
DIN50 A										
	40	E4471565740100	100	58	201,7	80,9	0-30	7	2	4,38
	50	E4471565750160	160	72	261,7	140,9	0-32	8	2	7,06
	60	E4471565760180	180	90	281,7	160,9	0-40	8	2	10,44

Комплектующие

Для d_1	Винт	Шток
	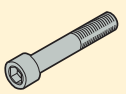	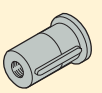
22	19C565722	565722
27	19C565727	565727
32	950D1690	565732
40	19C565740	565740
50	19C565750	565750
60	19C565760	565760

Пожалуйста, уточняйте наличие на складе и действующую цену.

Тип 584– Держатели с боковым зажимом, Weldon - DIN 1835 Форма B/DIN 6535 Форма HB

DIN 69871-ADB

- Прямое биение 3 мкм максимум
- Weldon диам. 16, 20, 25, 32 и 40 со шлифованным торцем (Seco-Weldon совместимые).

Конструкция 1

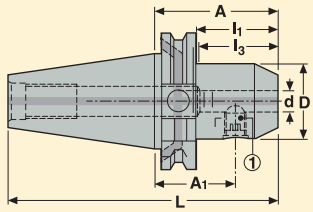

Конструкция 2

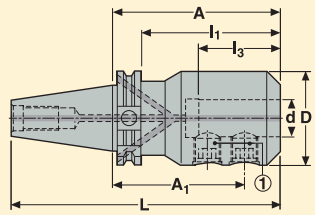

Дополнительные части:
1 = Винт

Конус	d мм	Обозначение	Размеры в мм						Констр.	Балансир.	KG
			A	D	L	l_1	l_3	A_1			
DIN40 ADB											
	6	E34695840650	50	25	118,4	31	27	32,5	1	2	0,88
	6	E346958406120	120	25	188,4	101	27	102,5	1	2	1,13
	8	E34695840850	50	28	118,4	31	30	32,5	1	2	0,93
	10	E34695841050	50	35	118,4	31	36	30,5	1	2	0,99
	12	E34695841250	50	42	118,4	31	43	28,0	1	2	1,04
	14	E34695841450	50	44	118,4	31	43	28,0	1	2	1,05
	16	E34695841663	63	48	131,4	44	46	39,5	1	2	1,28
	16	E346958416120	120	48	188,4	101	46	96,5	1	2	2,05
	18	E34695841863	63	50	131,4	44	46	39,5	1	2	1,30
	20	E34695842063	63	52	131,4	44	46	38,5	1	2	1,30
	20	E346958420120	120	52	188,4	101	46	95,5	1	2	2,20
	25	E346958425100	100	63	168,4	–	54	76,5	2	2	2,18
	32	E346958432100	100	72	168,4	–	58	76,5	2	2	2,53

Комплектующие

Для d	Фиксирующий винт
6	951C0610
8	951C0810
10	951C1012
12-14	951C1216
16-18	951C1416
20	951C1616
25	951C1820
32	951C2020

Пожалуйста, уточняйте наличие на складе и действующую цену.

Тип 584– Держатели с боковым зажимом, Weldon - DIN 1835 Форма B/DIN 6535 Форма HB

DIN 69871-ADB

- Прямое биение 3 мкм максимум
- Weldon диам. 16, 20, 25, 32 и 40 со шлифованным торцем (Seco-Weldon совместимые).

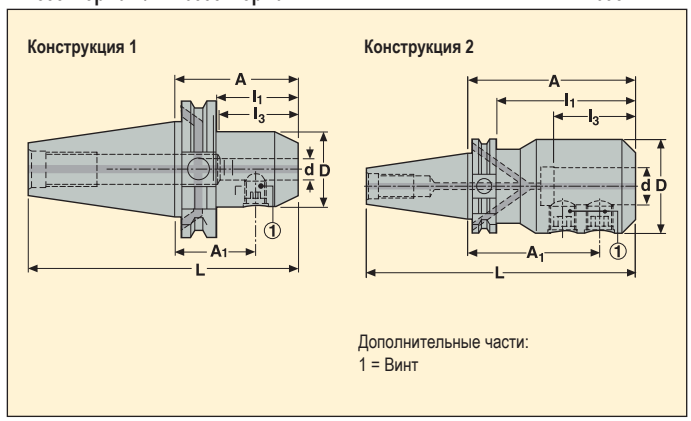

Конус	d мм	Обозначение	Размеры в мм A	D	L	l_1	l_3	A_1	Констр.	Балансир.	KG
DIN50 ADB											
	6	E34715840663	63	25	164,7	44	27	45,5	1	2	2,62
	6	E347158406120	120	25	221,7	101	27	102,5	1	2	2,82
	8	E34715840863	63	28	164,7	44	30	45,5	1	2	2,66
	8	E347158408120	120	28	221,7	101	30	102,5	1	2	2,89
	10	E34715841063	63	35	164,7	44	36	43,5	1	2	2,73
	10	E347158410120	120	35	221,7	101	36	100,5	1	2	2,98
	12	E34715841263	63	42	164,7	44	43	41,0	1	2	2,86
	12	E347158412120	120	42	221,7	120	43	98,0	1	2	3,32
	14	E34715841463	63	44	164,7	44	43	41,0	1	2	3,05
	16	E34715841663	63	48	164,7	44	46	39,5	1	2	3,10
	16	E347158416120	120	48	221,7	101	46	96,5	1	2	3,60
	16	E347158416160	160	48	261,7	141	46	136,5	1	2	4,04
	18	E34715841863	63	50	164,7	44	46	39,5	1	2	3,15
	20	E34715842063	63	52	164,7	44	48	38,5	1	2	3,03
	20	E347158420120	120	52	221,7	101	48	95,5	1	2	4,05
	25	E34715842580	80	65	181,7	61	54	56,5	2	2	3,66
	25	E347158425120	120	65	221,7	101	54	96,5	2	2	4,68
	32	E347158432100	100	72	201,7	81	58	76,5	2	2	4,46
	40	E347158440120	120	80	221,7	101	68	90,5	2	2	5,70
	50	E347158450130	130	100	231,7	–	78	95,5	2	2	7,19

Комплектующие

Для d	Фиксирующий винт
6	951C0610
8	951C0810
10	951C1012
12-14	951C1216
16-18	951C1416
20	951C1616
25	951C1820
32-40	951C2020
50	951C2425

Пожалуйста, уточняйте наличие на складе и действующую цену.

EPB 5842 – Держатели с боковым креплением Weldon, короткие

DIN 69871-ADB

- Прямое биение 5 мкм максимум
- Weldon диам. 16, 20, 25, 32 и 40 со шлифованным торцем (Seco-Weldon совместимые).

Конструкция 1

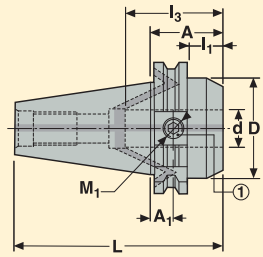

Конструкция 2

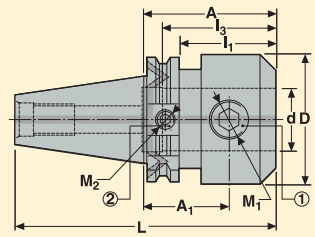

Дополнительные части:
1 = Стопорный винт
2 = Фиксирующий винт, короткая версия

Конус	d мм	Обозначение	Размеры в мм A	D	L	l_1	l_3	A_1	M_1 мм	M_2 мм	Констр.	Балансир.	KG
DIN40 ADB													
	20	E346958422035	35	50	103,4	15,9	48	10,5	M16	–	1	2	0,90
	25	E346958422560	60	50	128,4	40,9	54	36,5	M18x2	M14	2	2	1,20
	32	E346958423275	75	72	143,4	55,9	58	51,5	M20x2	M14	2	2	1,80
DIN50 ADB													
	25	E347158422560	60	65	161,5	40,9	54	36,5	M18x2	M14	2	2	3,35
DIN50 ADB/ CAT50													
	32	E347858423260	60	72	161,5	40,9	58	36,5	M20x2	M14	2	2	3,32

Комплектующие

Для d	Фиксирующий винт	Фиксирующий винт, короткая версия
20/E3469	951C1614	–
25/E3469	951C1814	–
32/E3469	951C2020	950A1410
25/E3471	951C1820	950A1416
32/E3478	951C2020	950A1416

Пожалуйста, уточняйте наличие на складе и действующую цену.

EPB 5603 – Термооправки, DIN типа

DIN 69871-ADB

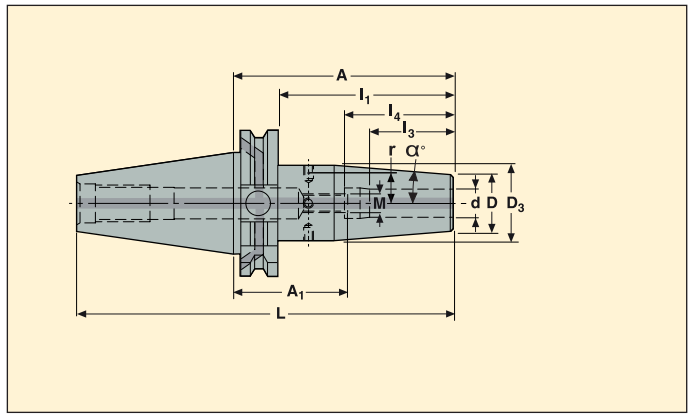

- Прямое биение макс. 3 мкм на вылете 3xd.
- Один упорный винт входит в комплект поставки.

Конус	d мм	Обозначение	Размеры в мм A	D	D_3	L	l_1	l_3	l_4	A_1 мин.-макс.	M mm	α°	r мм	Балансир.	KG
DIN40 ADB	6	E346956030680	80	21	27	148,4	61	22	37,5	44-54	M5	4,5	10,5	1	1,01
	6	E3469560306120	120	21	27	188,4	101	22	37,5	84-94	M5	4,5	10,5	1	1,18
	6	E3469560306160	160	21	27	228,4	141	22	37,5	124-134	M5	4,5	10,5	1	1,40
	8	E346956030880	80	21	27	148,4	61	26	37,5	44-54	M6	4,5	10,5	1	1,00
	8	E3469560308120	120	21	27	188,4	101	26	37,5	84-94	M6	4,5	10,5	1	1,20
	8	E3469560308160	160	21	27	228,4	141	26	37,5	124-134	M6	4,5	10,5	1	1,32
	10	E346956031080	80	24	32	148,4	61	31	42,5	39-49	M8x1	4,5	13,0	1	1,06
	10	E3469560310120	120	24	32	188,4	101	31	42,5	79-89	M8x1	4,5	13,0	1	1,30
	10	E3469560310160	160	24	32	228,4	141	31	42,5	119-129	M8x1	4,5	13,0	1	1,52
	12	E346956031280	80	24	32	148,4	61	34	47,5	34-44	M10x1	4,5	13,0	1	1,04
	12	E3469560312120	120	24	32	188,4	101	34	47,5	74-84	M10x1	4,5	13,0	1	1,27
	12	E3469560312160	160	24	32	228,4	141	34	47,5	114-124	M10x1	4,5	13,0	1	1,50
	14	E346956031480	80	27	34	148,4	61	34	47,5	34-44	M10x1	4,5	14,0	1	1,09
	14	E3469560314120	120	27	34	188,4	101	34	47,5	74-84	M10x1	4,5	14,0	1	1,35
	16	E346956031680	80	27	34	148,4	61	39	50,5	31-41	M12x1	4,5	14,0	1	1,06
	16	E3469560316120	120	27	34	188,4	101	39	50,5	71-81	M12x1	4,5	14,0	1	1,40
	16	E3469560316160	160	27	34	228,4	141	39	50,5	111-121	M12x1	4,5	14,0	1	1,60
	18	E346956031880	80	33	42	148,4	61	39	50,5	31-41	M12x1	4,5	18,0	1	1,30
	20	E346956032080	80	33	42	148,4	61	41	52,5	29-39	M16x1	4,5	18,0	1	1,15
	20	E3469560320120	120	33	42	188,4	101	47	52,5	69-79	M16x1	4,5	18,0	1	1,60
	25	E3469560325100	100	44	53	168,4	81	47	58,5	43-53	M16x1	4,5	23,5	1	1,70

Удлинители термооправок см. стр. 294

Доп. части

Для d	Балансировочные винты
6	90ZQ01
8	90ZQ01
10	90ZQ01
12-14	90ZQ01
16-18	90ZQ01
20-25	90ZQ01

Комплектующие

Для d	Стопорный винт
6	19BDR05165
8	19BDR06165
10	19BDR08165
12-14	19BDR10165
16-18	19BDR12165
20-25	19BDR16165

Пожалуйста, уточняйте наличие на складе и действующую цену. Настроечные адаптеры для упорных винтов см. на стр. 336

EPB 5603 – Термооправки, DIN типа

DIN 69871-ADB

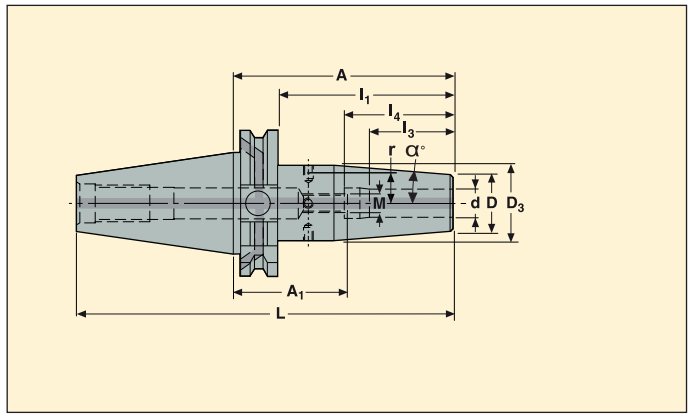

- Прямое биение макс. 3 мкм на вылете 3xd.
- Один упорный винт входит в комплект поставки.

Конус	d мм	Обозначение	Размеры в мм A	D	D_3	L	l_1	l_3	l_4	A_1 мин.-макс.	M mm	α°	r мм	Балансир.	KG
DIN50 ADB	6	E347156030680	80	21	27	181,7	61	22	37,5	44-54	M5	4,5	10,5	1	2,79
	6	E3471560306160	160	21	27	181,7	141	22	37,5	124-134	M5	4,5	10,5	1	3,05
	8	E347156030880	80	21	27	181,7	61	26	37,5	44-54	M6	4,5	10,5	1	2,77
	8	E3471560308160	160	21	27	261,7	141	26	37,5	124-134	M6	4,5	10,5	1	3,04
	10	E347156031080	80	24	32	181,7	61	31	42,5	39-49	M8x1	4,5	13,0	1	2,83
	10	E3471560310160	160	24	32	261,7	141	31	42,5	119-129	M8x1	4,5	13,0	1	3,27
	12	E347156031280	80	24	32	181,7	61	34	47,5	34-44	M10x1	4,5	13,0	1	2,81
	12	E3471560312160	160	24	32	261,7	141	34	47,5	114-124	M10x1	4,5	13,0	1	3,25
	14	E347156031480	80	27	34	181,7	61	34	47,5	34-44	M10x1	4,5	14,0	1	2,86
	16	E347156031680	80	27	34	181,7	61	39	50,5	31-41	M12x1	4,5	14,0	1	2,83
	16	E3471560316160	160	27	34	261,7	141	39	50,5	111-121	M12x1	4,5	14,0	1	3,40
	18	E347156031880	80	33	42	261,7	61	39	50,5	31-41	M12x1	4,5	18,0	1	3,00
	20	E347156032080	80	33	42	181,7	61	41	52,5	29-39	M16x1	4,5	18,0	1	2,92
	20	E3471560320160	160	33	42	261,7	141	41	52,5	109-119	M16x1	4,5	18,0	1	3,70
	25	E347156032590	90	44	53	191,7	71	47	58,5	33-43	M16x1	4,5	23,5	1	3,35
	25	E3471560325160	160	44	53	261,7	141	47	58,5	103-113	M16x1	4,5	23,5	1	4,47
	32	E347156033290	90	44	53	191,7	71	51	62,5	29-39	M16x1	4,5	23,5	1	3,18

Удлинители термооправок см. стр. 294

Доп. части

Для d	Балансировочные винты
6	90ZQ01
8	90ZQ01
10	90ZQ01
12-14	90ZQ01
16-18	90ZQ01
20-32	90ZQ01

Комплектующие

Для d	Стопорный винт
6	19BDR05165
8	19BDR06165
10	19BDR08165
12-14	19BDR10165
16-18	19BDR12165
20-32	19BDR16165

Пожалуйста, уточняйте наличие на складе и действующую цену. Настроечные адаптеры для упорных винтов см. на стр. 336

EPB 5600 – Усиленные термооправки

DIN 69871-ADB

- Усиленный тип с более широкой конусной частью
- Биение 3 мкм максимум на 3xd
- С каналами для СОЖ по направлению к инструменту (уплотненные)

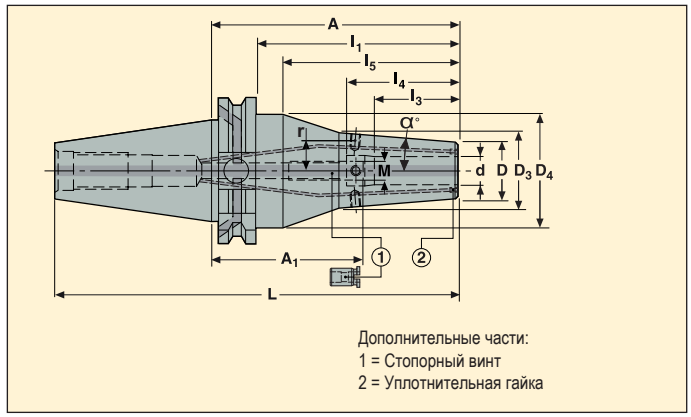

Конус	d мм	Обозначение	Размеры в мм A*	D	D_3	D_4	L	l_1	l_3	l_4	l_5	A_1 мин.-макс.	M мм	α°	**	r мм	Бала нсир.	KG
DIN40 ADB	6	E3469560006130	130	24	32,2	49,5	198,4	111	22	37,5	95	94-104	M5	4,5		12,0	1	1,70
	8	E3469560008130	130	24	32,2	49,5	198,4	111	26	37,5	95	94-104	M6	4,5		12,0	1	1,70
	10	E346956001065	65	27	34,3	–	133,4	46	31	42,5	–	24-34	M8x1	4,5		13,5	1	1,05
	10	E3469560010130	130	27	35,2	49,5	198,4	111	31	42,5	95	89-99	M8x1	4,5		13,5	1	1,80
	12	E346956001265	65	27	34,3	–	133,4	46	34	47,5	–	19-29	M10x1	4,5		13,5	1	1,05
	12	E3469560012130	130	27	35,2	49,5	198,4	111	34	47,5	95	84-94	M10x1	4,5		13,5	1	1,75
	16	E346956001665	65	33	40,3	–	133,4	46	39	50,5	–	16-26	M12x1	4,5		17,0	1	1,10
	16	E3469560016130	130	33	42,2	49,5	198,4	111	39	50,5	95	81-91	M12x1	4,5		17,0	1	1,90
	20	E346956002065	65	44	–	49,5	133,4	46	41	52,5	–	14-24	M16x1	4,5	**	–	1	1,27
	20	E3469560020130	130	44	58,0	49,5	198,4	111	41	52,5	95	79-89	M16x1	4,5		21,5	1	2,36
	25	E346956002575	75	48	55,5	49,5	143,4	56	47	58,5	40	18-28	M16x1	4,5	**	–	1	1,45
	25	E3469560025130	130	48	63,0	49,5	198,4	111	47	58,5	95	73-83	M16x1	4,5		25,0	1	2,59

*** E346956001665, E346956002065 and E346956002575: К**ороткому держателю необходима специальная контактная втулка Easyshrink® типа “5600”, см. стр. 337. ** Держатель без резьбовых отверстий для балансировочных винтов

Доп. части

Для d	Балансировочные винты
6	90ZQ01
8	90ZQ01
10	90ZQ01
12	90ZQ01
16	90ZQ01
20-25	90ZQ01

Комплектующие

Для d	Пробки	Стопорный винт
6	90AI03	19BDR05165
8	90AI03	19BDR06165
10	90AI03	19BDR08165
12	90AI03	19BDR10165
16	90AI03	19BDR12165
20-25	90AI04	19BDR16165

Пожалуйста, уточняйте наличие на складе и действующую цену. Настроечные адаптеры для упорных винтов см. на стр.336

EPB 5600 – Усиленные термооправки

DIN 69871-ADB

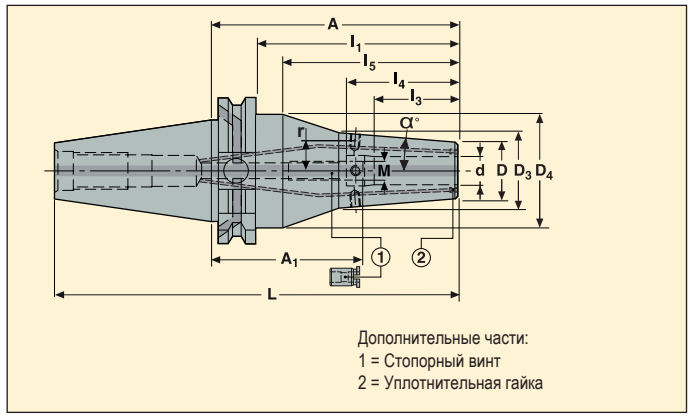

- Усиленный тип с более широкой конусной частью
- Биение 3 мкм максимум на 3xd
- С каналами для СОЖ по направлению к инструменту (уплотненные)

Дополнительные части:
1 = Стопорный винт
2 = Уплотнительная гайка

Конус	d мм	Обозначение	Размеры в мм A*	D	D_3	D_4	L	l_1	l_3	l_4	l_5	A_1 мин.-макс.	M мм	α°	r мм	Балансир.	KG
DIN50 ADB																	
	6	E3471560006160	160	24	32,2	79,5	261,7	141	22	37,5	125	124-134	M5	4,5	12,0	1	4,85
	8	E3471560008160	160	24	32,2	79,5	261,7	141	26	37,5	125	124-134	M6	4,5	12,0	1	4,85
	10	E347156001080	80	27	36,6	–	181,7	61	31	42,5	–	39-49	M8x1	4,5	13,5	1	3,00
	10	E3471560010160	160	27	35,2	79,5	261,7	141	31	42,5	125	119-129	M8x1	4,5	13,5	1	4,95
	10	E3471560010200	200	27	35,2	79,5	301,7	181	31	42,5	165	159-169	M8x1	4,5	13,5	1	5,80
	12	E347156001280	80	27	36,6	–	181,7	61	34	47,5	–	34-44	M10x1	4,5	13,5	1	2,95
	12	E3471560012160	160	27	35,2	79,5	301,7	181	34	47,5	125	114-124	M10x1	4,5	13,5	1	4,95
	12	E3471560012200	200	27	35,2	79,5	301,7	181	34	47,5	165	154-164	M10x1	4,5	13,5	1	5,75
	16	E347156001680	80	33	42,6	–	181,7	61	39	50,5	–	31-41	M12x1	4,5	17,0	1	3,05
	16	E3471560016160	160	33	42,2	79,5	261,7	141	39	50,5	125	111-121	M12x1	4,5	17,0	1	5,10
	16	E3471560016200	200	33	42,2	79,5	301,7	181	39	50,5	165	151-161	M12x1	4,5	17,0	1	6,00
	20	E347156002080	80	44	53,6	–	181,7	61	41	52,5	–	29-39	M16x1	4,5	21,5	1	3,26
	20	E3471560020160	160	44	53,2	79,5	261,7	141	41	52,5	125	109-119	M16x1	4,5	21,5	1	5,60
	20	E3471560020200	200	44	53,2	79,5	301,7	181	41	52,5	165	149-159	M16x1	4,5	21,5	1	6,67
	25	E347156002590	90	48	61,2	–	191,7	71	47	58,5	–	33-43	M16x1	4,5	25,0	1	3,67
	25	E3471560025160	160	48	59,1	79,5	261,7	141	47	58,5	125	103-113	M16x1	4,5	25,0	1	5,87
	25	E3471560025200	200	48	59,1	79,5	301,7	181	47	58,5	165	143-153	M16x1	4,5	25,0	1	7,02
	32	E347156003290	90	48	61,2	–	191,7	71	51	62,5	–	29-39	M16x1	4,5	25,0	1	3,50
	32	E3471560032160	160	48	59,1	79,5	261,7	141	51	62,5	125	99-109	M16x1	4,5	25,0	1	5,70
	32	E3471560032200	200	48	59,1	79,5	301,7	181	51	62,5	165	139-149	M16x1	4,5	25,0	1	6,85

* **E3471 5600 2080** = Короткому держателю необходима специальная контактная втулка Easyshrink® типа “5600”, см. стр. 337.

Доп. части

Для d	Балансировочные винты
6	90ZQ01
8	90ZQ01
10	90ZQ01
12	90ZQ01
16	90ZQ01
20-32	90ZQ01

Комплектующие

Для d	Пробки	Стопорный винт
6	90AI03	19BDR05165
8	90AI03	19BDR06165
10	90AI03	19BDR08165
12	90AI03	19BDR10165
16	90AI03	19BDR12165
20-32	90AI04	19BDR16165

Пожалуйста, уточняйте наличие на складе и действующую цену. Настроечные адаптеры для упорных винтов см. на стр.336

EPB 5600P Safe-Lock™ – Термооправки,усиленные, с защитой от вытягивания

DIN 69871-ADB

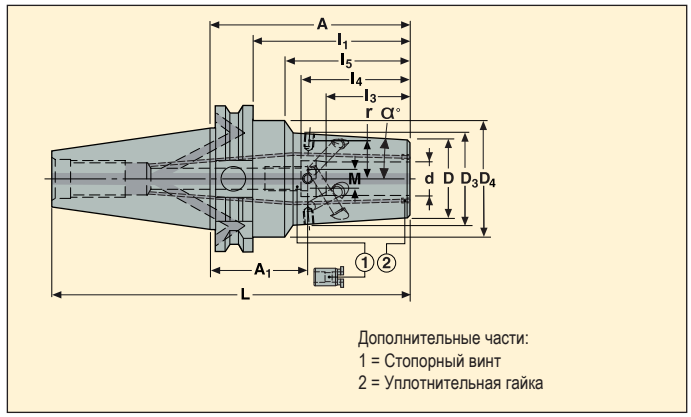

- Усиленные держатели с системой защиты от вытягивания инструмента Safe-Lock™ EPB 5600
- Биение 3 мкм максимум на 3xd
- С каналами сквозной подачи СОЖ (уплотненные)

Конус	d мм	Обозначение	Размеры в мм A*	D	D_3	D_4	L	l_1	l_3	l_4	l_5	A_1 мин.-макс.	M мм	α°	**	r мм	Балансир.	KG
DIN40 ADB																		
	12	E346956001265P	65	27	34,3	–	133,4	45,9	34	47,5	–	19-27,5	M10x1	4,5		13,5	1	1,10
	16	E346956001665P	65	33	40,3	–	133,4	45,9	39	50,5	–	16-24	M12x1	4,5		17,0	1	1,10
	20	E346956002065P	65	44	–	49,5	133,4	45,9	41	52,5	–	14-22	M16x1	4,5	**	–	1	1,30
	25	E346956002575P	75	48	55,5	49,5	143,4	55,9	47	58,5	40	18-26	M16x1	4,5	**	–	1	1,50
DIN50 ADB																		
	12	E347156001280P	80	27	36,6	–	181,8	60,9	34	47,5	–	34-42,5	M10x1	4,5		13,5	1	3,00
	16	E347156001680P	80	33	42,6	–	181,8	60,9	39	50,5	–	31-39	M12x1	4,5		17,0	1	3,10
	20	E347156002080P	80	44	53,6	–	181,8	60,9	41	52,5	–	29-39	M16x1	4,5		21,5	1	3,40
	25	E347156002590P	90	48	61,2	–	191,8	70,9	47	58,5	–	33-41	M16x1	4,5		25,0	1	3,70
	32	E347156003290P	90	48	61,2	–	191,8	70,9	51	62,5	–	29-39	M16x1	4,5		25,0	1	3,50

* **E346956001665P, E346956002065P, E346956002575P** и **E347156002080P**: Короткому держателю необходима специальная короткая контактная втулка Easyshrink® типа “5600”, см. стр. 337 ** Держатель без резьбовых отверстий для балансировочных винтов

Доп. части

Для d	Балансировочные винты
12	90ZQ01
16	90ZQ01
20-32	90ZQ01

Комплектующие

Для d	Пробки	Стопорный винт
12	90AI03	–
16	90AI03	–
20-32	90AI04	19BDR16165

Пожалуйста, уточняйте наличие на складе и действующую цену. (-) У ∅ 12 и 16 мм, стопорный винт не снимается/заменяется самостоятельно, пожалуйста, запросите услуги по ремонту

EPB 5801 - Термооправки для обработки прессформ

DIN 69871-ADB/ CAT Комбинированный

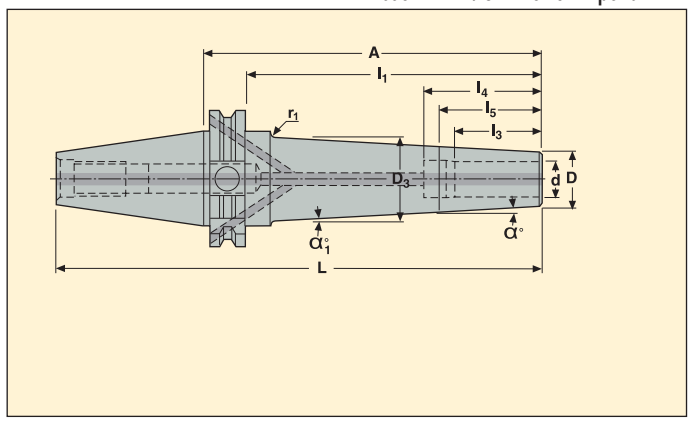

- Прямое биение макс. 3 мкм на вылете 3xd.

Конус	d мм	Обозначение	Размеры в мм A	D	D_3	L	l_1	l_3	l_4	l_5	α°	$α_1$°	r_1 мм	Балансир.	KG
DIN40 ADB/ CAT40	3	E347658010380	80	9	15	148,4	61	13	–	25	3	5	7	1	1,00
	3	E3476580103140	140	9	26	208,4	120	13	–	25	3	5	7	1	1,12
	4	E347658010480	80	10	16	148,4	61	15	–	25	3	5	7	1	1,00
	4	E3476580104140	140	10	27	208,4	120	15	–	25	3	5	7	1	1,13
	6	E347658010680	80	12	17	148,4	61	26	40	–	3	–	7	1	1,02
	6	E3476580106140	140	12	30	208,4	120	26	40	32	3	5	7	1	1,17
	8	E347658010880	80	16	21	148,4	61	30	44	–	3	–	7	1	1,04
	8	E3476580108140	140	16	32	208,4	120	30	44	36	3	5	6	1	1,23
	10	E347658011080	80	18	23	148,4	61	32	45	–	3	–	7	1	1,05
	10	E3476580110160	160	18	38	228,4	140	32	45	38	3	5	2,5	1	1,44
	12	E347658011280	80	20	25	148,4	61	34	46	–	3	–	7	1	1,06
	12	E3476580112170	170	20	41	238,4	150	34	46	40	3	5	–	1	1,62

Пожалуйста, уточняйте наличие на складе и действующую цену. Удлинители термооправок см. на стр. 294

EPB 5672 – Высокопрецизионные цанговые патроны

DIN 69871-ADB

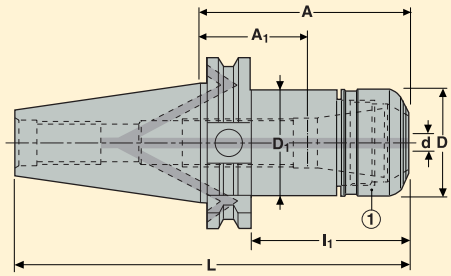

- Биение 3 мкм максимум на 3xd
- Высокая передача момента.
- Возможна работа на высоких скоростях.

Дополнительные части:
1 = Гайка

Конус	Диапазон d мм	Обозначение	Размеры цанги и патрона	Размеры в мм A	D	D_1	L	l_1	A_1 мин.-макс.*	Балансир.	KG
DIN40 ADB											
	1-10	E346956721670	HP 16	70	30	30	138,4	51	25-40	1	1,0
	1-10	E3469567216130	HP 16	130	30	30	198,4	111	85-100	1	1,28
	2-16	E346956722570	HP 25	70	40	40	138,4	51	16-32	1	1,1
	2-16	E3469567225160	HP 25	160	40	40	228,4	141	95-122	1	1,86
	2-20	E346956723270	HP 32	70	50	50	138,4	51	16-22	1	1,24
DIN50 ADB											
	2-16	E347156722580	HP 25	80	40	40	181,75	60,9	15-42	1	2,96
	2-20	E347156723280	HP 32	80	50	50	181,75	60,9	16-32	1	3,15

Цанги ER HP типа 5672 см. на стр. 297-300 **A1** настраиваемая глубина установки инструмента при наличии упорного винта, либо доступная глубина установки при его отсутствии.

Доп. части**

Для размера	Штуцер	Гаечный ключ	Стопорный винт	Динамометрический ключ
HP 16	03EF567216	03B567216	19B58711	03DYD010100
HP 25	03EF567225	03B567225	19B58718	03DYD020200
HP 32	03EF567232	03B567232	19B58722	03DYD020200

Комплектующие

Для размера	Гайка
HP 16	08B567216
HP 25	08B567225
HP 32	08B567232

Пожалуйста, уточняйте наличие на складе и действующую цену. ** При использовании упорного винта из-за его контакта с хвостовиком инструмента может увеличиться биение. *** Моменты затяжки см. на стр. продукции

EPB 5835 – Усиленные гидропатроны

DIN 69871-ADB

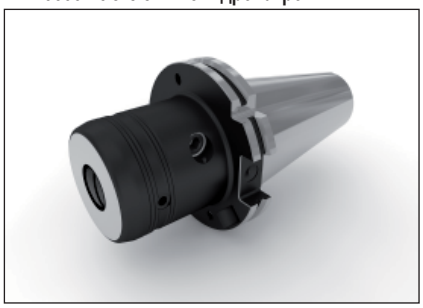

- Биение 4 мкм максимум на 3xd

Конструкция 1

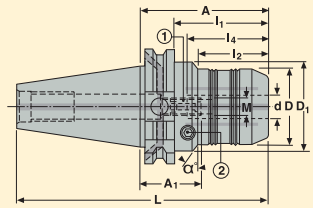

Конструкция 2

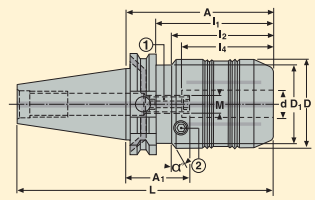

Комплектующие:
2 = Ключ

Дополнительные части:
1 = Шпонка/Винт

Конус	d мм	Обозначение	Размеры в мм A	D	D_1	L	l_1	l_2	l_4	A_1 мин.-макс.	M мм	Констр.	α°	Балансир.	KG
DIN40 ADB															
	12	E346958351275	75	48,0	–	143,4	56	–	47	28-38	M10	1	–	1	1,49
	20	E346958352080	80	62,5	49,5	148,4	61	45	52	28-38	M10	2	0	1	1,98
DIN50 ADB															
	12	E347158351275	75	48,0	63	176,7	56	38	47	28-38	M10	1	30	1	3,39
	20	E347158352080	80	62,5	–	181,7	61	–	52	28-38	M10	1	–	1	4,00
	32	E347158353280	80	80,0	–	181,7	61	–	63	17-27	M10	1	–	1	4,53

Проставочные втулки и контрольные калибры см. на стр. 295-296

Доп. части

Для d	Ключ
12-32	03HXL06

Комплектующие

Для d	Стопорный винт
	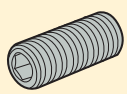
12-32	19LS1016A

Пожалуйста, уточняйте наличие на складе и действующую цену.

EPB 5834 – Гидропатроны

DIN 69871-ADB

- Биение 3 мкм максимум на 3xd

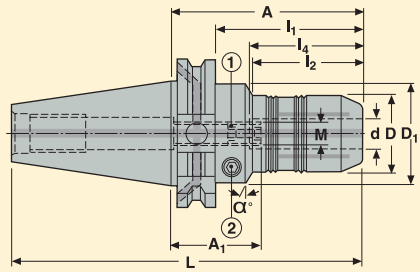

Комплектующие:
2 = Ключ для зажимного винта

Дополнительные части:
1 = Стопорный винт
2 = Зажимной винт

Конус	d мм	Обозначение	Размеры в мм A	D	D_1	L	l_1	l_2	l_4	A_1 мин.-макс.	M мм	α°	Бала нсир.	KG
DIN40 ADB														
	6	E346958340680	80	26	50	148,4	61	23	38	42-52	M5	30	1	1,36
	8	E346958340880	80	28	50	148,4	61	24	38	42-52	M5	30	1	1,36
	10	E346958341080	80	30	50	148,4	61	34	42	38-48	M8	30	1	1,27
	12	E346958341280	80	32	50	148,4	61	40	47	33-43	M10	30	1	1,32
	14	E346958341480	80	34	50	148,4	61	40	47	33-43	M10	30	1	1,30
	16	E346958341680	80	38	50	148,4	61	46	50	30-40	M10	30	1	1,40
	20	E346958342080	80	42	50	148,4	61	47	52	28-38	M10	30	1	1,40
	25	E346958342595	95	58	50	163,4	76	60	58	37-47	M10	60	1	1,93
DIN50 ADB														
	12	E347158341280	80	32	50	181,7	61	40	47	33-43	M10	30	1	5,00
	20	E347158342080	80	42	50	181,7	61	47	52	28-38	M10	30	1	5,40
	25	E347158342595	95	58	70	196,7	76	50	58	37-47	M10	30	1	3,98
	32	E347158343290	90	64	70	191,7	71	50	63	27-37	M10	30	1	5,70

Проставочные втулки см. на стр. 295, контрольные калибры на стр. 296

Доп. части

Для d	Ключ
6-8	H04-4
10	H04-4
12	H04-4
14-32	H04-4

Комплектующие

Для d	Зажимной винт	Стопорный винт
6-8	950AF0810008	19LS0520A
10	950AF0810008	19LS0820A
12	950AF0810008	19LS1020A
14-32	950AF1010010	19LS1020A

Пожалуйста, уточняйте наличие на складе и действующую цену.

Держатели Monobloc DIN 69872

Тип 5675 – Цанговые патроны ER – ISO 15488

DIN 69871-ADB

- Биение 10 мкм максимум на 3xd

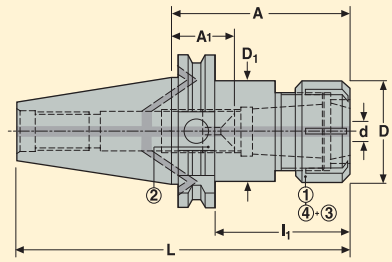

Комплектующие:
3 = Уплотнительное кольцо**
4 = Уплотнительная гайка

Дополнительные части:
1 = Гайка
2 = Зажимной винт

Конус	Диапазон d мм	Обозначение	Размеры цанги и патрона	Размеры в мм						*	Балансир.	KG
				A	D	D_1	L	l_1	A_1 мин.-макс.			
DIN40 ADB												
	0,5-10	E346956751670	ER 16	70	32	32	138,4	51	22-38		1	0,99
	0,5-10	E3469567516120	ER 16	120	32	32	188,4	101	72-88		1	1,29
	1-16	E346956752570	ER 25	70	42	42	138,4	51	11-32		1	1,1
	1-16	E3469567525120	ER 25	120	42	42	188,4	101	51-82		1	1,61
	2-20	E346956753270	ER 32	70	50	50	138,4	51	12-30		1	1,17
	2-20	E3469567532120	ER 32	120	50	50	188,4	101	52-80		1	1,86
	3-26	E446956754070	ER 40*	70	63	50	138,4	51	0-25	*	1	1,2
DIN50 ADB												
	0,5-10	E347156751670	ER 16	70	32	32	171,7	51	22-38		2	2,73
	0,5-10	E3471567516120	ER 16	120	32	32	221,7	101	72-88		2	2,97
	1-16	E347156752590	ER 25	90	42	42	191,7	71	21-52		2	3,02
	2-20	E347156753290	ER 32	90	50	50	191,7	71	22-50		2	3,2
	2-20	E3471567532150	ER 32	150	50	50	251,7	131	82-110		2	3,98
	3-26	E3471567540100	ER 40	100	63	63	201,7	81	28-55		2	3,76

Цанги ER см. на стр. 302-303 * Патрон ER40/A70 - типа AD (E4469) без подачи СОЖ сквозь фланец, вместо типа ADB (E3469). Удлинители ER см. на стр. 301

Доп. части**

Для размера	Уплотнительная гайка	Гаечный ключ
ER 16	08B587516IC	03B587516
ER 25	08B587525IC	03B587525
ER 32	08B587532IC	03B587532
ER 40	08B587540IC	03B587540
ER 40*	08B587540IC	03B587540

Комплектующие

Для размера	Гайка	Стопорный винт
ER 16	08B587516X	19B58711
ER 25	08B587525X	19B58718
ER 32	08B587532X	19B58722
ER 40	08B587540X	19B58730
ER 40*	08B587540X	19B58730

Пожалуйста, уточняйте наличие на складе и действующую цену. ** Уплотнительные кольца типа ER см. на стр. 304

Тип 5873 – Цанговые патроны OZ – ISO 6388

DIN 69871-ADB

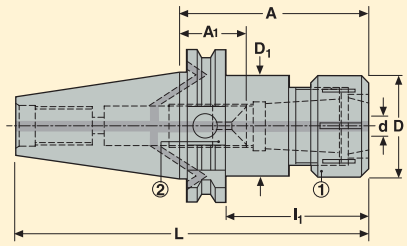

Дополнительные части:
1 = Гайка
2 = Зажимной винт

- Прямое биение 15 мкм максимум на 3xd.

Конус	Диапазон d мм	Обозначение	Размеры цанги и патрона	Размеры в мм						Балансир.	KG
				A	D	D_1	L	l_1	A_1 мин.-макс.		
DIN40 ADB											
	4-32	E346958733290	OZ 32	90	72	50	158,4	71	15-25	2	1,72
DIN50 ADB											
	4-32	E347158733273	OZ 32	73	72	72	174,7	54	0-8	2	3,28

Цанги OZ см. на стр. 305-

Доп. части

Для конуса	Ключ
	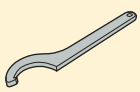
DIN40 ADB	03B587332
DIN50 ADB	03B587332

Комплектующие

Для конуса	Гайка	Стопорный винт
DIN40 ADB	08B587332	19B58727
DIN50 ADB	08B587332	19B58735

Пожалуйста, уточняйте наличие на складе и действующую цену.

EPB 5085 – Универсальные сверлильные патроны

DIN 69871-ADB

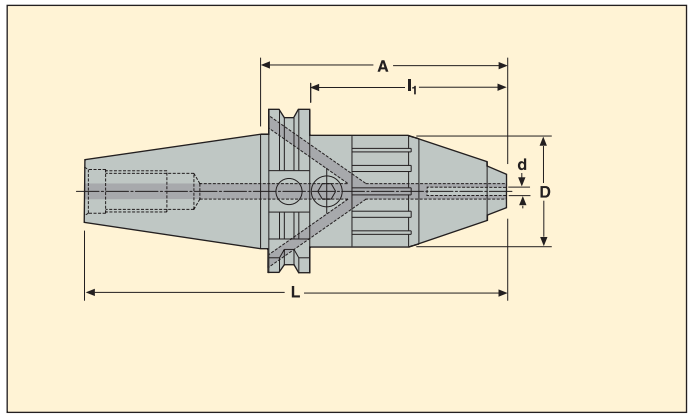

- Биение 40 мкм максимум на 2,5xd

Конус	Диапазон d мм	Обозначение	Размеры в мм A	D	L	l_1	Балансир.	KG
DIN40 ADB	1-13	E3469508513	96	43	164,4	77	2	1,24
DIN50 ADB	2,5-16	E3471508516	112	56	213,7	93	2	3,68

Доп. части

Для Диапазона d	Ключ
1-13	H06-4
2,5-16	H06-4

Пожалуйста, уточняйте наличие на складе и действующую цену.

EPB 5867 – Метчиковые патроны для нарезания резьбы, с микрокомпенсацией

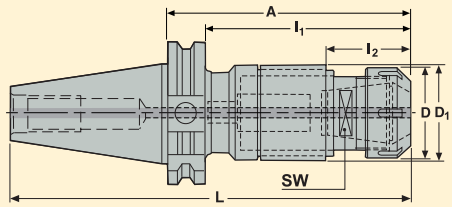

- Механизм осевой микрокомпенсации (+/- 0,5 мм).
- Цанги ER с квадратным хвостовиком.
- Максимальное давление СОЖ 80 бар.

Конус	Диапазон метчиков	Обозначение	Размер	Размеры в мм A	D	D_1	L	l_1	l_2	SW	Балансир.	KG
DIN40 AD												
	M4-M12	**E4469586720102**	ER 20	102,2	33,7	35	170,4	83,2	40.3	22	–	1,30
	M8-M20	**E4469586725122**	ER 25	121,6	42	44	189,9	102,5	42.1	28	–	1,70
DIN50 AD												
	M4-M12	**E4471586720106**	ER 20	106,2	33,7	35	207,8	87,2	40.3	22	–	3,00
	M8-M20	**E4471586725126**	ER 25	125,6	42	44	227,2	106,5	42.1	28	–	3,40
	M16-M30	**E4471586740155**	ER 40	155	62,7	62	256,6	135,9	52	39	–	4,70

Метчиковые патроны ER с квадратным хвостовиком см. на стр. 308

Доп. части

Для размера	Ключ	Гаечный ключ
ER 20	5680092-04	03B587520UM
ER 25	5680092-05	03B587525
ER 40	5680092-06	03B587540

Комплектующие

Для размера	Гайка
ER 20	5533051-02
ER 25	5533051-03
ER 40	5533051-05

Пожалуйста, уточняйте наличие на складе и действующую цену.Уплотнительные кольца типа EPB 5867 см. на стр. 309

EPB 5283 – Быстросменные метчиковые патроны с осевой компенсацией:

DIN 69871-A

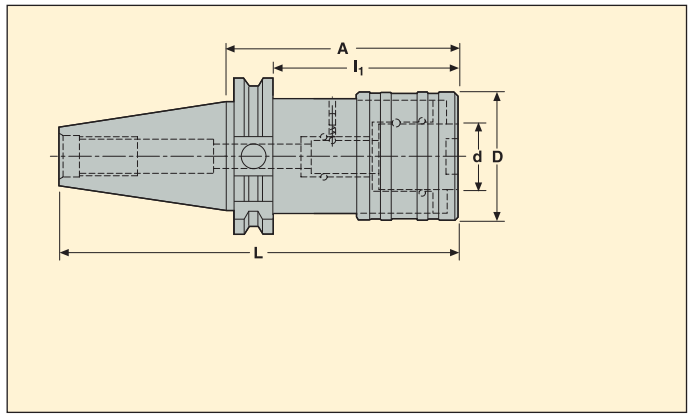

- С растяжением и сжатием.

Конус	Диапазон метчиков	Обозначение	Для метчикового адаптера		Размеры в мм						KG
			Размер	d мм	Уменьшение	Удлинитель	A	D	L	l_1	
DIN40 A											
	M3-M12	ET446952832	2	19	7,5	7,5	70	39	138,4	51	1,11
	M8-M20	ET446952833	3	31	12,5	12,5	100	59	168,4	81	1,82
DIN50 A											
	M3-M12	ET447152832	2	19	7,5	7,5	70	39	171,7	51	2,89
	M8-M20	ET447152833	3	31	12,5	12,5	100	59	201,7	81	3,66
	M14-M33	ET447152834	4	48	20	20	140	84	241,7	121	5,64

Пожалуйста, уточняйте наличие на складе и действующую цену. Быстросменные метчиковые адаптеры см. на стр. 311-312

EPB 5865 – Метчиковые патроны для нарезания резьбы ER, с микрокомпенсацией – DIN 6499

DIN 69871-ADB

- Прямое биение 5 мкм максимум
- Без компенсации.

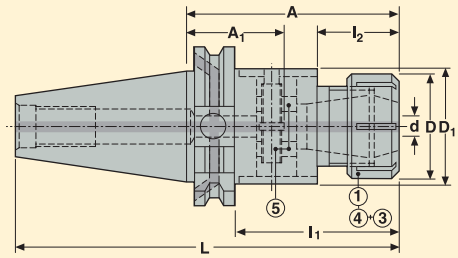

Комплектующие:
3 = Уплотнительное кольцо*
4 = Уплотнительная гайка

Дополнительные части:
1 = Гайка
5 = Система привода

Конус	Диапазон метчиков	Обозначение	Для метчикового адаптера		Размеры в мм							Бала нсир.	KG
			Размер	d мм	A	D	D_1	L	l_1	l_2	A_1		
DIN40 ADB													
	M5-M20	**E346958652585**	ER 25	1-16	85	42	42	153,4	66	–	39,5	2	1,22
	M5-M30	**E3469586532125**	ER 32	2-20	125	50	63	193,4	106	37	68,5	2	2,3
DIN50 ADB													
	M5-M30	**E3471586532105**	ER 32	2-20	105	50	63	206,7	86	37	48,5	2	3,7
	M12-M33	**E3471586540110**	ER 40	3-26	110	63	63	211,7	91	–	47,5	2	3,88

Цанги ER см. на стр. 302-303

Доп. части*

Для размера	Ключ	Уплотнительная гайка
ER 25	03B587525	08B587525IC
ER 32	03B587532	08B587532IC
ER 40	03B587540	08B587540IC

Комплектующие

Для размера	Управляющее устройство	Гайка
ER 25	90T586525	08B587525X
ER 32	90T586532	08B587532X
ER 40	90T586532	08B587540X

Пожалуйста, уточняйте наличие на складе и действующую цену. * Уплотнительные кольца типа ER см. на стр. 304

EPB 543 - Конусные адаптеры SA – DIN 69871-BT-CAT

DIN 69871-A

- Прямое биение 5 мкм максимум

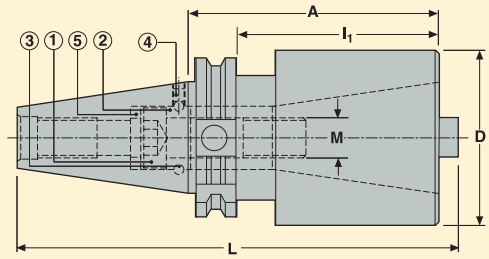

Дополнительные части:
1 = Болт
2 = Кольцо
3 = Шарик
4 = Винт
5 = Шайба

Конус	Для конуса	Обозначение	Размеры в мм A	D	L	l_1	M mm	Балансир.	KG
DIN50 A									
	40 DIN 69871/BT/CAT	**E44715434070T**	70	70	179,7	51	M16	2	3,66
	50 DIN 69871/BT/CAT	**E447154350120T**	120	98	234,2	–	M24	2	6,20

Комплектующие

Для	Шарики	Втулка	Кольцо	Винт	Шайба
..4070T	901B04	950A0505	02B54240	950E1670	15B54240
..50120T	901B05	950A0806	02B54250	19B172490	–

Пожалуйста, уточняйте наличие на складе и действующую цену.

EPB 5095 – Адаптеры HSK

DIN 69871-ADB

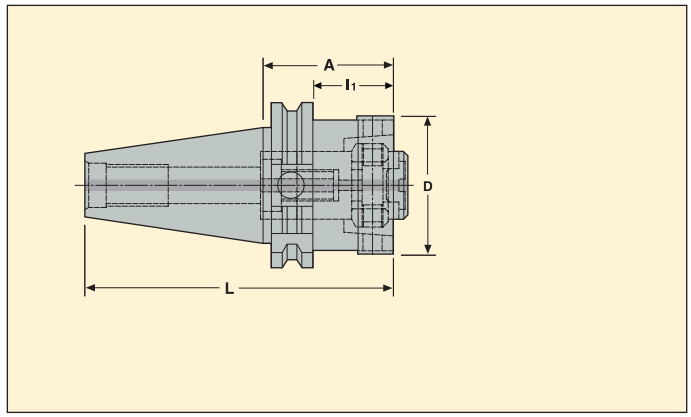

- Прямое биение 5 мкм максимум

Конус	Для HSK-A/C	Обозначение	Размеры в мм A	D	L	l_1	Укомплектовано TF	Балансир.	KG
DIN50 AD									
	HSK-A/C63	E447150956340	40	70	141,7	21	24H509563	2	2,96

Доп. части

Для	Ключ
HSK-A/C63	H05-4

Пожалуйста, уточняйте наличие на складе и действующую цену.

EPB 5023 – Greenstock заготовки

DIN 69871-ADB

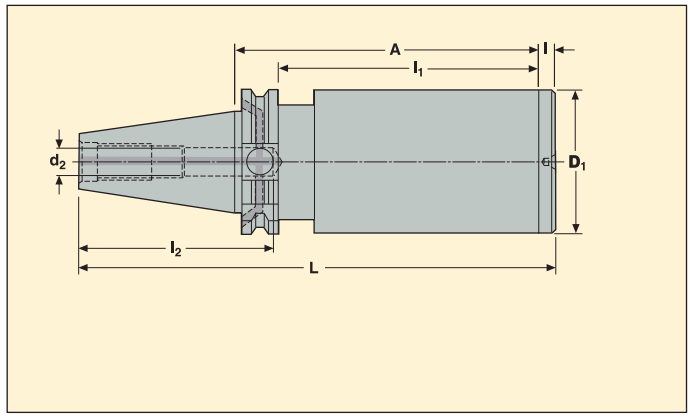

Конус	Обозначение	Размеры в мм							Балансир.	KG
		A	D_1	L	d_2	l	l_1	l_2		
DIN40 ADB										
	E3469502363250	250	63	326,4	10	8	231	85	2	6,48
DIN50 ADB										
	E3471502363315	315	63	424,7	21	8	296	61.5	2	10,04
	E3471502395315	315	95	424,7	21	8	296	61.5	2	19,00

Пожалуйста, уточняйте наличие на складе и действующую цену.

EPB 586 – Тестовые/ поверочные оправки

DIN 69871

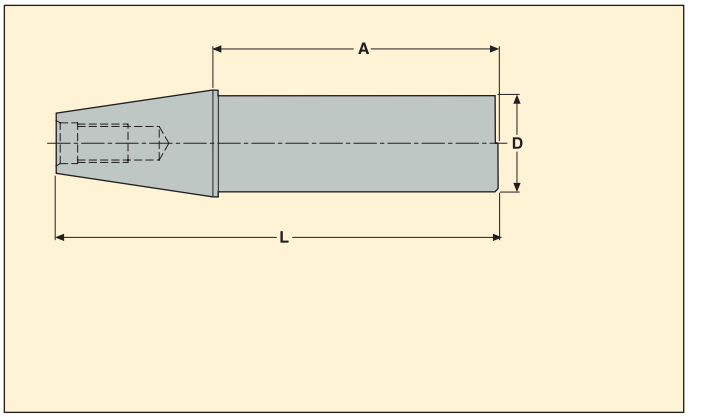

- С защитным футляром и отчетом по измерениям.

Конус	Обозначение	Размеры в мм A	D	L	KG
DIN40					
	E446958640330	330	40	398,4	3,75
DIN50					
	E447158650330	330	50	431,7	6,85

Пожалуйста, уточняйте наличие на складе и действующую цену.