Глубина сверления 2 x D

ISO 9766 хвостовик, -7

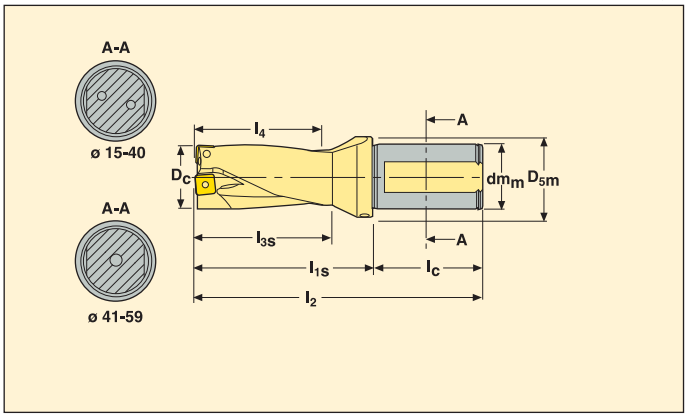

- Информация по пластинам на стр. 215-217
- По режимам обработки см. стр. 218-219
- Внутренняя подача СОЖ
- Комплектующие см. на стр. 203

D_c	l_4	Обозначение	Размеры в мм						Пластина		Внутренний	
			l_2	l_{1s}	l_c	l_{3s}	dm_m	D_{5m}	Центральная пластина	Периферийная пластина	-	+
15	30	**SD502-15-30-25R7**	116	60	56	35	25	35	SPGX0502-C1	SCGX050204..	0,25	0,35
15,5	31	**SD502-15.5-31-20R7**	111	61	50	36	20	30	SPGX0502-C1	SCGX050204..	0,3	0,35
15,5	31	**SD502-15.5-31-25R7**	117	61	56	36	25	35	SPGX0502-C1	SCGX050204..	0,3	0,35
16	32	**SD502-16-32-20R7**	112	62	50	37	20	30	SPGX0502-C1	SCGX050204..	0,15	0,45
16	32	**SD502-16-32-25R7**	118	62	56	37	25	35	SPGX0502-C1	SCGX050204..	0,15	0,45
16,5	33	**SD502-16.5-33-20R7**	113	63	50	38	20	30	SPGX0502-C1	SCGX050204..	0,15	0,4
16,5	33	**SD502-16.5-33-25R7**	119	63	56	38	25	35	SPGX0502-C1	SCGX050204..	0,15	0,4
17	34	**SD502-17-34-20R7**	114	64	50	39	20	30	SPGX0502-C1	SCGX050204..	0,1	0,5
17	34	**SD502-17-34-25R7**	120	64	56	39	25	35	SPGX0502-C1	SCGX050204..	0,1	0,5
17,5	35	**SD502-17.5-35-20R7**	115	65	50	40	20	30	SPGX0602-C1	SCGX050204..	0,5	0,5
17,5	35	**SD502-17.5-35-25R7**	121	65	56	40	25	35	SPGX0602-C1	SCGX050204..	0,5	0,5
18	36	**SD502-18-36-20R7**	116	66	50	41	20	30	SPGX0602-C1	SCGX050204..	0,35	0,25
18	36	**SD502-18-36-25R7**	122	66	56	41	25	35	SPGX0602-C1	SCGX050204..	0,35	0,25
18,5	37	**SD502-18.5-37-20R7**	117	67	50	42	20	30	SPGX0602-C1	SCGX050204..	0,35	0,25
18,5	37	**SD502-18.5-37-25R7**	123	67	56	42	25	35	SPGX0602-C1	SCGX050204..	0,35	0,25
19	38	**SD502-19-38-20R7**	118	68	50	43	20	30	SPGX0602-C1	SCGX050204..	0,15	0,45
19	38	**SD502-19-38-25R7-SC05**	124	68	56	43	25	35	SPGX0602-C1	SCGX050204..	0,15	0,45
19,5	39	**SD502-19.5-39-20R7**	119	69	50	44	20	30	SPGX0602-C1	SCGX060204..	0,25	0,40
20	40	**SD502-20-40-25R7**	126	70	56	45	25	35	SPGX0602-C1	SCGX060204..	0,1	0,45
21	42	**SD502-21-42-25R7**	128	72	56	47	25	35	SPGX0602-C1	SCGX060204..	0,1	0,5
22	44	**SD502-22-44-25R7**	130	74	56	49	25	35	SPGX0703-C1	SCGX060204..	0,45	0,5
23	46	**SD502-23-46-25R7**	132	76	56	51	25	35	SPGX0703-C1	SCGX070308..	0,35	0,5
24	48	**SD502-24-48-25R7**	134	78	56	53	25	35	SPGX0703-C1	SCGX070308..	0,15	0,5
25	50	**SD502-25-50-32R7**	140	80	60	55	32	42	SPGX0703-C1	SCGX070308..	0,15	0,5
26	52	**SD502-26-52-32R7-SP09**	142	82	60	57	32	42	SPGX0903-C1	SCGX070308..	0,5	0,15
27	54	**SD502-27-54-32R7**	144	84	60	59	32	42	SPGX0903-C1	SCGX070308..	0,5	0,3
28	56	**SD502-28-56-32R7-SC07**	146	86	60	61	32	42	SPGX0903-C1	SCGX070308..	0,3	0,5
29	58	**SD502-29-58-32R7**	148	88	60	63	32	42	SPGX0903-C1	SCGX09T308..	0,2	0,5
30	60	**SD502-30-60-32R7**	150	90	60	65	32	42	SPGX0903-C1	SCGX09T308..	0,15	0,5
31	62	**SD502-31-62-32R7**	152	92	60	67	32	42	SPGX0903-C1	SCGX09T308..	0,15	0,5
32	64	**SD502-32-64-32R7-SP11**	154	94	60	69	32	50	SPGX11T3-C1	SCGX09T308..	0,5	0,35
32	64	**SD502-32-64-40R7-SP11**	162	94	68	69	40	50	SPGX11T3-C1	SCGX09T308..	0,5	0,35
33	66	**SD502-33-66-32R7**	156	96	60	71	32	50	SPGX11T3-C1	SCGX09T308..	0,5	0,5
33	66	**SD502-33-66-40R7**	164	96	68	71	40	50	SPGX11T3-C1	SCGX09T308..	0,5	0,5
34	68	**SD502-34-68-32R7**	158	98	60	73	32	50	SPGX11T3-C1	SCGX09T308..	0,25	0,5
34	68	**SD502-34-68-40R7**	166	98	68	73	40	50	SPGX11T3-C1	SCGX09T308..	0,25	0,5
35	70	**SD502-35-70-32R7**	160	100	60	75	32	50	SPGX11T3-C1	SCGX120408..	0,25	0,25
35	70	**SD502-35-70-40R7**	168	100	68	75	40	50	SPGX11T3-C1	SCGX120408..	0,25	0,5
36	72	**SD502-36-72-32R7**	162	102	60	77	32	50	SPGX11T3-C1	SCGX120408..	0,1	0,5
36	72	**SD502-36-72-40R7**	170	102	68	77	40	50	SPGX11T3-C1	SCGX120408..	0,1	0,5
37	74	**SD502-37-74-32R7**	164	104	60	79	32	50	SPGX11T3-C1	SCGX120408..	0,1	0,5

Глубина сверления 2 x D

ISO 9766 хвостовик, -7

D_c	l_4	Обозначение	Размеры в мм						Пластина		Внутренний	
			l_2	l_{1s}	l_c	l_{3s}	dm_m	D_{5m}	Центральная пластина	Периферийная пластина	-	+
37	74	SD502-37-74-40R7	172	104	68	79	40	50	SPGX11T3-C1	SCGX120408..	0,1	0,5
38	76	SD502-38-76-32R7-SP12	166	106	60	81	32	50	SPGX12T3-C1	SCGX120408..	0,5	0,5
38	76	SD502-38-76-40R7-SP12	174	106	68	81	40	50	SPGX12T3-C1	SCGX120408..	0,5	0,5
39	78	SD502-39-78-32R7	168	108	60	83	32	50	SPGX12T3-C1	SCGX120408..	0,4	0,5
39	78	SD502-39-78-40R7	176	108	68	83	40	50	SPGX12T3-C1	SCGX120408..	0,4	0,5
40	80	SD502-40-80-32R7	170	110	60	84	32	50	SPGX12T3-C1	SCGX120408..	0,2	0,5
41	82	SD502-41-82-40R7	180	112	68	87	40	50	SPGX12T3-C1	SCGX120408..	0,2	0,5
42	84	SD502-42-84-40R7	182	114	68	89	40	50	SPGX12T3-C1	SCGX120408..	0,15	0,5
43	86	SD502-43-86-40R7	184	116	68	91	40	50	SPGX12T3-C1	SCGX120408..	0,1	0,5
44	88	SD502-44-88-40R7	186	118	68	93	40	50	SPGX1504-C1	SCGX120408..	0,5	0,5
45	90	SD502-45-90-40R7	188	120	68	95	40	59	SPGX1504-C1	SCGX150512..	0,5	0,5
46	92	SD502-46-92-40R7	190	122	68	97	40	59	SPGX1504-C1	SCGX150512..	0,5	0,5
47	94	SD502-47-94-40R7	192	124	68	99	40	59	SPGX1504-C1	SCGX150512..	0,5	0,5
48	96	SD502-48-96-40R7	194	126	68	101	40	59	SPGX1504-C1	SCGX150512..	0,5	0,5
49	98	SD502-49-98-40R7	196	128	68	103	40	59	SPGX1504-C1	SCGX150512..	0,3	0,5
50	100	SD502-50-100-40R7	198	130	68	105	40	59	SPGX1504-C1	SCGX150512..	0,15	0,5
51	102	SD502-51-102-40R7	200	132	68	107	40	59	SPGX1504-C1	SCGX150512..	0,15	0,5
52	104	SD502-52-104-40R7	202	134	68	109	40	59	SPGX1904-C1	SCGX150512..	0,5	0,5
53	106	SD502-53-106-40R7	204	136	68	111	40	59	SPGX1904-C1	SCGX150512..	0,5	0,5
54	108	SD502-54-108-40R7	206	138	68	113	40	59	SPGX1904-C1	SCGX150512..	0,5	0,5
55	110	SD502-55-110-40R7	208	140	68	115	40	59	SPGX1904-C1	SCGX150512..	0,5	0,5
56	112	SD502-56-112-40R7	210	142	68	117	40	59	SPGX1904-C1	SCGX150512..	0,5	0,5
57	114	SD502-57-114-40R7	212	144	68	119	40	59	SPGX1904-C1	SCGX150512..	0,35	0,5
58	116	SD502-58-116-40R7	214	146	68	121	40	59	SPGX1904-C1	SCGX150512..	0,15	0,5
59	118	SD502-59-118-40R7	216	148	68	123	40	59	SPGX1904-C1	SCGX150512..	0,15	0,5

Глубина сверления 2 x D

ABS 50 Совместимый хвостовик, -2

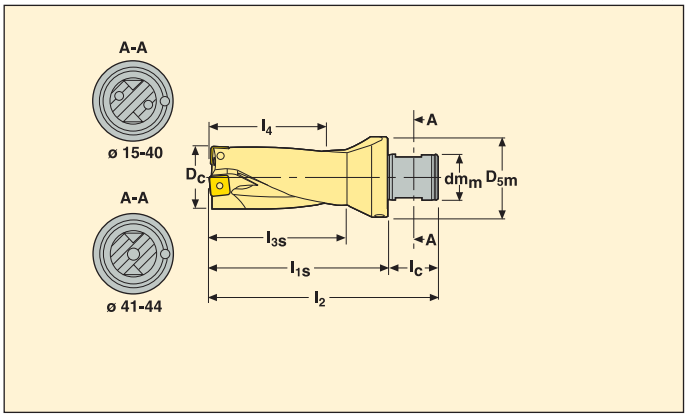

- Информация по пластинам на стр. 215-217
- По режимам обработки см. стр. 218-219
- Внутренняя подача СОЖ
- Комплектующие см. на стр. 203

D_c	l_4	Обозначение	Размеры в мм						Пластина		Внутренний	
			l_2	l_{1s}	l_c	l_{3s}	dm_m	D_{5m}	Центральная пластина	Периферийная пластина	-	+
15	30	SD502-15-30-50R2	91	60	31	35	28	50	SPGX0502-C1	SCGX050204..	0,25	0,35
15,5	31	SD502-15.5-31-50R2	92	61	31	36	28	50	SPGX0502-C1	SCGX050204..	0,3	0,35
16	32	SD502-16-32-50R2	93	62	31	37	28	50	SPGX0502-C1	SCGX050204..	0,15	0,45
16,5	33	SD502-16.5-33-50R2	94	63	31	38	28	50	SPGX0502-C1	SCGX050204..	0,15	0,4
17	34	SD502-17-34-50R2	95	64	31	39	28	50	SPGX0502-C1	SCGX050204..	0,1	0,5
17,5	35	SD502-17.5-35-50R2	96	65	31	40	28	50	SPGX0602-C1	SCGX050204..	0,5	0,5
18	36	SD502-18-36-50R2	97	66	31	41	28	50	SPGX0602-C1	SCGX050204..	0,35	0,25
18,5	37	SD502-18.5-37-50R2	98	67	31	42	28	50	SPGX0602-C1	SCGX050204..	0,35	0,25
19	38	SD502-19-38-50R2-SC05	99	68	31	43	28	50	SPGX0602-C1	SCGX050204..	0,15	0,45
20	40	SD502-20-40-50R2	101	70	31	45	28	50	SPGX0602-C1	SCGX060204..	0,1	0,45
20,62	42	SD502-20.62-42-50R2	103	72	31	47	28	50	SPGX0602-C1	SCGX060204..	0,1	0,5
21	42	SD502-21-42-50R2	103	72	31	47	28	50	SPGX0602-C1	SCGX060204..	0,1	0,5
22	44	SD502-22-44-50R2	105	74	31	49	28	50	SPGX0703-C1	SCGX060204..	0,45	0,5
22,23	45	SD502-22.23-45-50R2	106	75	31	50	28	50	SPGX0703-C1	SCGX060204..	0,45	0,5
23	46	SD502-23-46-50R2	107	76	31	51	28	50	SPGX0703-C1	SCGX070308..	0,35	0,5
24	48	SD502-24-48-50R2	109	78	31	53	28	50	SPGX0703-C1	SCGX070308..	0,15	0,5
25	50	SD502-25-50-50R2	111	80	31	55	28	50	SPGX0703-C1	SCGX070308..	0,15	0,5
25,40	51	SD502-25.40-51-50R2	112	81	31	56	28	50	SPGX0703-C1	SCGX070308..	0,15	0,5
26	52	SD502-26-52-50R2-SP09	113	82	31	57	28	50	SPGX0903-C1	SCGX070308..	0,5	0,15
27	54	SD502-27-54-50R2	115	84	31	59	28	50	SPGX0903-C1	SCGX070308..	0,5	0,3
28	56	SD502-28-56-50R2-SC07	117	86	31	61	28	50	SPGX0903-C1	SCGX070308..	0,3	0,5
28,59	58	SD502-28.59-58-50R2	119	88	31	63	28	50	SPGX0903-C1	SCGX09T308..	0,2	0,5
29	58	SD502-29-58-50R2	119	88	31	63	28	50	SPGX0903-C1	SCGX09T308..	0,2	0,5
30	60	SD502-30-60-50R2	121	90	31	65	28	50	SPGX0903-C1	SCGX09T308..	0,15	0,5
31	62	SD502-31-62-50R2	123	92	31	67	28	50	SPGX0903-C1	SCGX09T308..	0,15	0,5
31,75	64	SD502-31.75-64-50R2-SP11	125	94	31	69	28	50	SPGX11T3-C1	SCGX09T308..	0,5	0,35
32	64	SD502-32-64-50R2-SP11	125	94	31	69	28	50	SPGX11T3-C1	SCGX09T308..	0,5	0,35
33	66	SD502-33-66-50R2	127	96	31	71	28	50	SPGX11T3-C1	SCGX09T308..	0,5	0,5
34	68	SD502-34-68-50R2	129	98	31	73	28	50	SPGX11T3-C1	SCGX09T308..	0,25	0,5
35	70	SD502-35-70-50R2	131	100	31	75	28	50	SPGX11T3-C1	SCGX120408..	0,25	0,5
36	72	SD502-36-72-50R2	133	102	31	77	28	50	SPGX11T3-C1	SCGX120408..	0,1	0,5
37	74	SD502-37-74-50R2	135	104	31	79	28	50	SPGX11T3-C1	SCGX120408..	0,1	0,5
38	76	SD502-38-76-50R2-SP12	137	106	31	81	28	50	SPGX12T3-C1	SCGX120408..	0,5	0,5
39	78	SD502-39-78-50R2	139	108	31	83	28	50	SPGX12T3-C1	SCGX120408..	0,4	0,5
40	80	SD502-40-80-50R2	141	110	31	85	28	50	SPGX12T3-C1	SCGX120408..	0,2	0,5
41	82	SD502-41-82-50R2	143	112	31	87	28	50	SPGX12T3-C1	SCGX120408..	0,2	0,5
42	84	SD502-42-84-50R2	145	114	31	89	28	50	SPGX12T3-C1	SCGX120408..	0,15	0,5
43	86	SD502-43-86-50R2	147	116	31	91	28	50	SPGX12T3-C1	SCGX120408..	0,1	0,5
44	88	SD502-44-88-50R2	149	118	31	93	28	50	SPGX1504-C1	SCGX120408..	0,5	0,5
44,45	88	SD502-44.45-89-50R2	150	119	31	94	28	50	SPGX1504-C1	SCGX120408..	0,5	0,5

Глубина сверления 3 x D

ISO 9766 хвостовик, -7

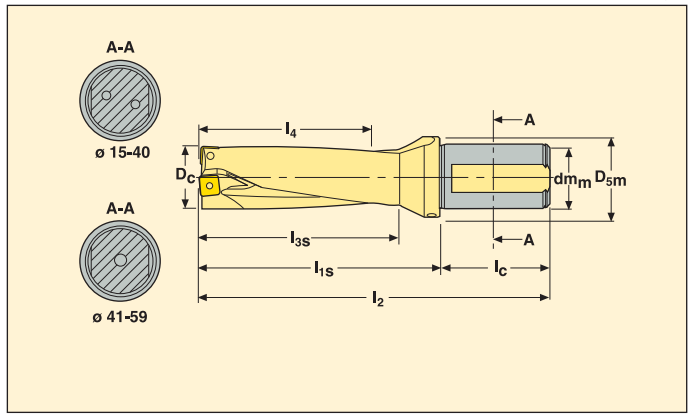

- Информация по пластинам на стр. 215-217
- По режимам обработки см. стр. 220-221
- Внутренняя подача СОЖ
- Комплектующие см. на стр. 203

			Размеры в мм						Пластина		Внутренний	
D_c	l_4	Обозначение	l_2	l_{1s}	l_c	l_{3s}	dm_m	D_{5m}	Центральная пластина	Периферийная пластина	-	+
15	45	**SD503-15-45-20R7**	125	75	50	50	20	30	SPGX 0502-C1	SCGX 050204..	0,25	0,35
15	45	**SD503-15-45-25R7**	131	75	56	50	25	35	SPGX 0502-C1	SCGX 050204..	0,25	0,35
15,5	47	**SD503-15.5-47-20R7**	127	77	50	52	20	30	SPGX 0502-C1	SCGX 050204..	0,3	0,35
15,5	47	**SD503-15.5-47-25R7**	133	77	56	52	25	35	SPGX 0502-C1	SCGX 050204..	0,3	0,35
16	48	**SD503-16-48-20R7**	128	78	50	53	20	30	SPGX 0502-C1	SCGX 050204..	0,15	0,45
16	48	**SD503-16-48-25R7**	134	78	56	53	25	35	SPGX 0502-C1	SCGX 050204..	0,15	0,45
16,5	50	**SD503-16.5-50-20R7**	130	80	50	55	20	30	SPGX 0502-C1	SCGX 050204..	0,15	0,4
16,5	50	**SD503-16.5-50-25R7**	136	80	56	55	25	35	SPGX 0502-C1	SCGX 050204..	0,15	0,4
17	51	**SD503-17-51-20R7**	131	81	50	56	20	30	SPGX 0502-C1	SCGX 050204..	0,1	0,5
17	51	**SD503-17-51-25R7**	137	81	56	56	25	35	SPGX 0502-C1	SCGX 050204..	0,1	0,5
17,5	53	**SD503-17.5-53-20R7**	133	83	50	58	20	30	SPGX 0602-C1	SCGX 050204..	0,5	0,5
17,5	53	**SD503-17.5-53-25R7**	139	83	56	58	25	35	SPGX 0602-C1	SCGX 050204..	0,5	0,5
18	54	**SD503-18-54-20R7**	134	84	50	59	20	30	SPGX 0602-C1	SCGX 050204..	0,35	0,25
18	54	**SD503-18-54-25R7**	140	84	56	59	25	35	SPGX 0602-C1	SCGX 050204..	0,35	0,25
18,5	56	**SD503-18.5-56-20R7**	136	86	50	61	20	30	SPGX 0602-C1	SCGX 050204..	0,35	0,25
18,5	56	**SD503-18.5-56-25R7**	142	86	56	61	25	35	SPGX 0602-C1	SCGX 050204..	0,35	0,25
19	57	**SD503-19-57-20R7**	137	87	50	62	20	30	SPGX 0602-C1	SCGX 050204..	0,15	0,45
19	57	**SD503-19-57-25R7-SC05**	143	87	56	62	25	35	SPGX 0602-C1	SCGX 050204..	0,15	0,45
19,5	59	**SD503-19.5-59-20R7**	139	89	50	64	20	30	SPGX 0602-C1	SCGX 060204..	0,25	0,4
19,5	59	**SD503-19.5-59-25R7**	145	89	56	64	25	35	SPGX 0602-C1	SCGX 060204..	0,25	0,4
20	60	**SD503-20-60-25R7**	146	90	56	65	25	35	SPGX 0602-C1	SCGX 060204..	0,1	0,45
20,5	62	**SD503-20.5-62-25R7**	148	92	56	67	25	35	SPGX 0602-C1	SCGX 060204..	0,1	0,5
21	63	**SD503-21-63-25R7**	149	93	56	68	25	35	SPGX 0602-C1	SCGX 060204..	0,1	0,5
21,5	65	**SD503-21.5-65-25R7**	151	95	56	70	25	35	SPGX 0703-C1	SCGX 060204..	0,35	0,5
22	66	**SD503-22-66-25R7**	152	96	56	71	25	35	SPGX 0703-C1	SCGX 060204..	0,45	0,5
22,5	68	**SD503-22.5-68-25R7**	154	98	56	73	25	35	SPGX 0703-C1	SCGX 070308..	0,35	0,5
23	69	**SD503-23-69-25R7**	155	99	56	74	25	35	SPGX 0703-C1	SCGX 070308..	0,35	0,5
23,5	71	**SD503-23.5-71-25R7**	157	101	56	76	25	35	SPGX 0703-C1	SCGX 070308..	0,1	0,5
24	72	**SD503-24-72-25R7**	158	102	56	77	25	35	SPGX 0703-C1	SCGX 070308..	0,15	0,5
24,5	74	**SD503-24.5-74-25R7**	160	104	56	79	25	35	SPGX 0703-C1	SCGX 070308..	0,1	0,5
25	75	**SD503-25-75-32R7**	165	105	60	80	32	42	SPGX 0703-C1	SCGX 070308..	0,15	0,5
25,5	77	**SD503-25.5-77-32R7-SP09**	167	107	60	82	32	42	SPGX 0903-C1	SCGX 070308..	0,5	0,1
26	78	**SD503-26-78-32R7-SP09**	168	108	60	83	32	42	SPGX 0903-C1	SCGX 070308..	0,5	0,15
26,5	80	**SD503-26.5-80-32R7**	170	110	60	85	32	42	SPGX 0903-C1	SCGX 070308..	0,5	0,1
27	81	**SD503-27-81-32R7**	171	111	60	86	32	42	SPGX 0903-C1	SCGX 070308..	0,5	0,3
27,5	83	**SD503-27.5-83-32R7-SC07**	173	113	60	88	32	42	SPGX 0903-C1	SCGX 070308..	0,4	0,4
28	84	**SD503-28-84-32R7-SC07**	174	114	60	89	32	42	SPGX 0903-C1	SCGX 070308..	0,3	0,5
28,5	86	**SD503-28.5-86-32R7**	176	116	60	91	32	42	SPGX 0903-C1	SCGX 09T308..	0,5	0,4
29	87	**SD503-29-87-32R7**	177	117	60	92	32	42	SPGX 0903-C1	SCGX 09T308..	0,2	0,5
29,5	89	**SD503-29.5-89-32R7**	179	119	60	94	32	42	SPGX 0903-C1	SCGX 09T308..	0,45	0,5
30	90	**SD503-30-90-32R7**	180	120	60	95	32	42	SPGX 0903-C1	SCGX 09T308..	0,15	0,5

Глубина сверления 3 x D

ISO 9766 хвостовик, -7

D_c	l_4	Обозначение	Размеры в мм						Пластина		Внутренний	
			l_2	l_{1s}	l_c	l_{3s}	dm_m	D_{5m}	Центральная пластина	Периферийная пластина	-	+
30,5	92	SD503-30.5-92-32R7	182	122	60	97	32	42	SPGX 0903-C1	SCGX 09T308..	0,25	0,5
31	93	SD503-31-93-32R7	183	123	60	98	32	42	SPGX 0903-C1	SCGX 09T308..	0,15	0,5
31,5	95	SD503-31.5-95-32R7-SP11	185	125	60	100	32	42	SPGX 11T3-C1	SCGX 09T308..	0,5	0,2
32	96	SD503-32-96-32R7-SP11	186	126	60	101	32	50	SPGX 11T3-C1	SCGX 09T308..	0,5	0,3
32	96	SD503-32-96-40R7-SP11	194	126	68	101	40	50	SPGX 11T3-C1	SCGX 09T308..	0,5	0,3
33	99	SD503-33-99-32R7	189	129	60	104	32	50	SPGX 11T3-C1	SCGX 09T308..	0,5	0,5
33	99	SD503-33-99-40R7	197	129	68	104	40	50	SPGX 11T3-C1	SCGX 09T308..	0,5	0,5
34	102	SD503-34-102-32R7	192	132	60	107	32	50	SPGX 11T3-C1	SCGX 09T308..	0,25	0,5
34	102	SD503-34-102-40R7	200	132	68	107	40	50	SPGX 11T3-C1	SCGX 09T308..	0,25	0,5
35	105	SD503-35-105-32R7	195	135	60	110	32	50	SPGX 11T3-C1	SCGX 120408..	0,25	0,5
35	105	SD503-35-105-40R7	203	135	68	110	40	50	SPGX 11T3-C1	SCGX 120408..	0,25	0,5
35,5	107	SD503-35.5-107-40R7	205	137	68	112	40	50	SPGX 11T3-C1	SCGX 120408..	0,2	0,5
36	108	SD503-36-108-32R7	198	138	60	113	32	50	SPGX 11T3-C1	SCGX 120408..	0,15	0,5
36	108	SD503-36-108-40R7	206	138	68	113	40	50	SPGX 11T3-C1	SCGX 120408..	0,1	0,5
37	111	SD503-37-111-32R7	201	141	60	116	32	50	SPGX 11T3-C1	SCGX 120408..	0,1	0,5
37	111	SD503-37-111-40R7	209	141	68	116	40	50	SPGX 11T3-C1	SCGX 120408..	0,1	0,5
38	114	SD503-38-114-32R7-SP12	204	144	60	119	32	50	SPGX12T3-C1	SCGX 120408..	0,1	0,5
38	114	SD503-38-114-40R7-SP12	212	144	68	119	40	50	SPGX12T3-C1	SCGX 120408..	0,5	0,5
39	117	SD503-39-117-32R7	207	147	60	122	32	50	SPGX12T3-C1	SCGX 120408..	0,5	0,5
39	117	SD503-39-117-40R7	215	147	68	122	40	50	SPGX12T3-C1	SCGX 120408..	0,4	0,5
40	120	SD503-40-120-32R7	210	150	60	125	32	50	SPGX12T3-C1	SCGX 120408..	0,4	0,5
40	120	SD503-40-120-40R7	218	150	68	125	40	50	SPGX12T3-C1	SCGX 120408..	0,2	0,5
41	123	SD503-41-123-40R7	221	153	68	128	40	50	SPGX12T3-C1	SCGX 120408..	0,2	0,5
41,5	125	SD503-41.5-125-40R7	223	155	68	130	40	50	SPGX12T3-C1	SCGX 120408..	0,2	0,5
42	126	SD503-42-126-40R7	224	156	68	131	40	50	SPGX12T3-C1	SCGX 120408..	0,15	0,5
43	129	SD503-43-129-40R7	227	159	68	134	40	50	SPGX12T3-C1	SCGX 120408..	0,1	0,5
44	132	SD503-44-132-40R7	230	162	68	137	40	50	SPGX1504-C1	SCGX 120408..	0,5	0,5
44,5	134	SD503-44.5-134-40R7	232	164	68	139	40	50	SPGX1504-C1	SCGX 150512..	0,5	0,5
45	135	SD503-45-135-40R7	233	165	68	140	40	59	SPGX1504-C1	SCGX 150512..	0,5	0,5
46	138	SD503-46-138-40R7	236	168	68	143	40	59	SPGX1504-C1	SCGX 150512..	0,5	0,5
47	141	SD503-47-141-40R7	239	171	68	146	40	59	SPGX1504-C1	SCGX 150512..	0,5	0,5
47,5	143	SD503-47.5-143-40R7	241	173	68	148	40	59	SPGX 1504-C1	SCGX 150512..	0,5	0,5
48	144	SD503-48-144-40R7	242	174	68	149	40	59	SPGX 1504-C1	SCGX 150512..	0,5	0,5
49	147	SD503-49-147-40R7	245	177	68	152	40	59	SPGX 1504-C1	SCGX 150512..	0,3	0,5
50	150	SD503-50-150-40R7	248	180	68	155	40	59	SPGX 1504-C1	SCGX 150512..	0,15	0,5
51	153	SD503-51-153-40R7	251	183	68	158	40	59	SPGX 1504-C1	SCGX 150512..	0,15	0,5
52	156	SD503-52-156-40R7	254	186	68	161	40	59	SPGX 1904-C1	SCGX 150512..	0,5	0,5
53	159	SD503-53-159-40R7	257	189	68	164	40	59	SPGX 1904-C1	SCGX 150512..	0,5	0,5
54	162	SD503-54-162-40R7	260	192	68	167	40	59	SPGX 1904-C1	SCGX 150512..	0,5	0,5
55	165	SD503-55-165-40R7	263	195	68	170	40	59	SPGX 1904-C1	SCGX 150512..	0,5	0,5
56	168	SD503-56-168-40R7	266	198	68	173	40	59	SPGX 1904-C1	SCGX 150512..	0,5	0,5
57	171	SD503-57-171-40R7	269	201	68	176	40	59	SPGX 1904-C1	SCGX 150512..	0,35	0,5
58	174	SD503-58-174-40R7	272	204	68	179	40	59	SPGX 1904-C1	SCGX 150512..	0,15	0,5
59	177	SD503-59-177-40R7	275	207	68	182	40	59	SPGX 1904-C1	SCGX 150512..	0,15	0,5

Глубина сверления 3 x D

Seco-Capto™ C4 хвостовик

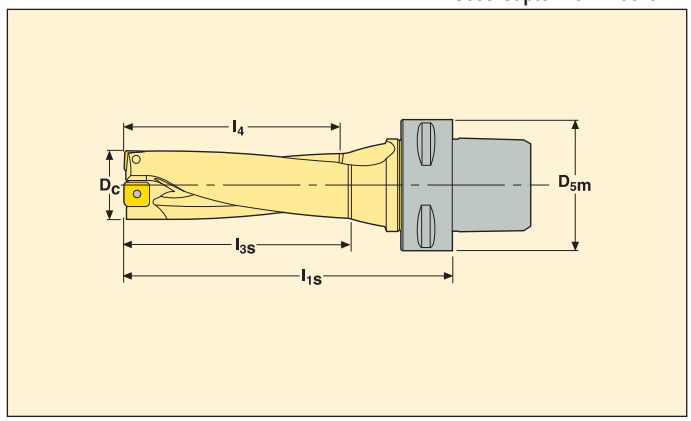

- Информация по пластинам на стр. 215-217
- По режимам обработки см. стр. 220-221
- Комплектующие см. на стр. 203

			Размеры в мм			Пластина		Внутренний	
D_c	l_4	Обозначение	l_{1s}	l_{3s}	D_{5m}	Центральная пластина	Периферийная пластина	-	+
15	45	**SD503-15-45-C4**	82	50	40	SPGX0502-C1	SCGX050204..	0,25	0,35
15,5	47	**SD503-15.5-47-C4**	84	52	40	SPGX0502-C1	SCGX050204..	0,3	0,35
16	48	**SD503-16-48-C4**	86	53	40	SPGX0502-C1	SCGX050204..	0,15	0,45
16,5	50	**SD503-16.5-50-C4**	88	55	40	SPGX0502-C1	SCGX050204..	0,15	0,4
17	51	**SD503-17-51-C4**	89	56	40	SPGX0502-C1	SCGX050204..	0,1	0,5
17,5	53	**SD503-17.5-53-C4**	92	58	40	SPGX0602-C1	SCGX050204..	0,5	0,5
18	54	**SD503-18-54-C4**	93	59	40	SPGX0602-C1	SCGX050204..	0,35	0,25
18,5	56	**SD503-18.5-56-C4**	95	61	40	SPGX0602-C1	SCGX050204..	0,35	0,25
19	57	**SD503-19-57-C4**	96	62	40	SPGX0602-C1	SCGX050204..	0,15	0,45
20	60	**SD503-20-60-C4**	101	65	40	SPGX0602-C1	SCGX060204..	0,1	0,45
20,62	62	**SD503-20.62-62-C4**	103	67	40	SPGX0602-C1	SCGX060204..	0,1	0,5
21	63	**SD503-21-63-C4**	104	68	40	SPGX0602-C1	SCGX060204..	0,1	0,5
22	66	**SD503-22-66-C4**	107	71	40	SPGX0703-C1	SCGX060204..	0,45	0,5
22,23	67	**SD503-22.23-67-C4**	108	72	40	SPGX0703-C1	SCGX060204..	0,45	0,5
23	69	**SD503-23-69-C4**	111	74	40	SPGX0703-C1	SCGX070308..	0,35	0,5
24	72	**SD503-24-72-C4**	115	77	40	SPGX0703-C1	SCGX070308..	0,15	0,5
25	75	**SD503-25-75-C4**	119	80	40	SPGX0703-C1	SCGX070308..	0,15	0,5
25,4	77	**SD503-25.4-77-C4**	121	82	40	SPGX0703-C1	SCGX070308..	0,15	0,5
26	78	**SD503-26-78-C4**	122	83	40	SPGX0903-C1	SCGX070308..	0,5	0,15
27	81	**SD503-27-81-C4**	125	86	40	SPGX0903-C1	SCGX070308..	0,5	0,3
28	84	**SD503-28-84-C4**	129	89	40	SPGX0903-C1	SCGX070308..	0,3	0,5
28,59	86	**SD503-28.59-86-C4**	131	91	40	SPGX0903-C1	SCGX09T308..	0,2	0,5
29	87	**SD503-29-87-C4**	132	92	40	SPGX0903-C1	SCGX09T308..	0,2	0,5
30	90	**SD503-30-90-C4**	135	95	40	SPGX0903-C1	SCGX09T308..	0,15	0,5

Глубина сверления 3 x D

Seco-Capto™ C5 хвостовик

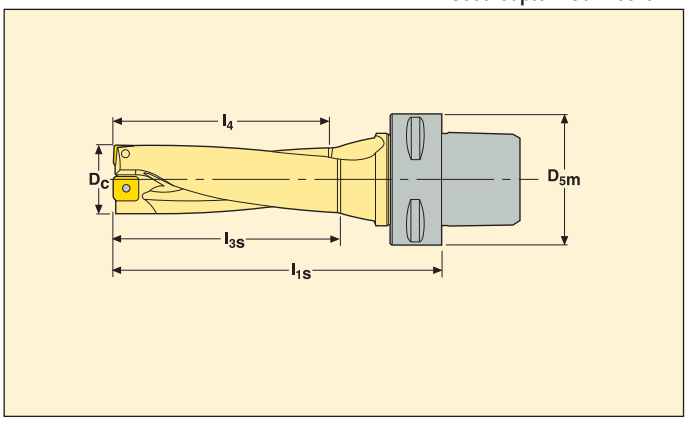

- Информация по пластинам на стр. 215-217
- По режимам обработки см. стр. 220-221
- Комплектующие см. на стр. 203

D_c	l_4	Обозначение	Размеры в мм			Пластина		Внутренний	
			l_{1s}	l_{3s}	D_{5m}	Центральная пластина	Периферийная пластина	-	+
15	45	SD503-15-45-C5	82	50	50	SPGX0502-C1	SCGX050204..	0,25	0,35
15,5	47	SD503-15.5-47-C5	84	52	50	SPGX0502-C1	SCGX050204..	0,3	0,35
16	48	SD503-16-48-C5	86	53	50	SPGX0502-C1	SCGX050204..	0,15	0,45
16,5	50	SD503-16.5-50-C5	88	55	50	SPGX0502-C1	SCGX050204..	0,15	0,4
17	51	SD503-17-51-C5	89	56	50	SPGX0502-C1	SCGX050204..	0,1	0,5
17,5	53	SD503-17.5-53-C5	92	58	50	SPGX0602-C1	SCGX050204..	0,5	0,5
18	54	SD503-18-54-C5	93	59	50	SPGX0602-C1	SCGX050204..	0,35	0,25
18,5	56	SD503-18.5-56-C5	95	61	50	SPGX0602-C1	SCGX050204..	0,35	0,25
19	57	SD503-19-57-C5	96	62	50	SPGX0602-C1	SCGX050204..	0,15	0,45
20	60	SD503-20-60-C5	101	65	50	SPGX0602-C1	SCGX060204..	0,1	0,45
20,62	62	SD503-20.62-62-C5	103	67	50	SPGX0602-C1	SCGX060204..	0,1	0,5
21	63	SD503-21-63-C5	104	68	50	SPGX0602-C1	SCGX060204..	0,1	0,5
22	66	SD503-22-66-C5	107	71	50	SPGX0703-C1	SCGX060204..	0,45	0,5
22,23	67	SD503-22.23-67-C5	108	72	50	SPGX0703-C1	SCGX060204..	0,45	0,5
23	69	SD503-23-69-C5	111	74	50	SPGX0703-C1	SCGX070308..	0,35	0,5
24	72	SD503-24-72-C5	115	77	50	SPGX0703-C1	SCGX070308..	0,15	0,5
25	75	SD503-25-75-C5	119	80	50	SPGX0903-C1	SCGX070308..	0,15	0,5
25,4	77	SD503-25.4-77-C5	121	82	50	SPGX0903-C1	SCGX070308..	0,15	0,5
26	78	SD503-26-78-C5	122	83	50	SPGX0903-C1	SCGX070308..	0,5	0,15
27	81	SD503-27-81-C5	125	86	50	SPGX0903-C1	SCGX070308..	0,5	0,3
28	84	SD503-28-84-C5	129	89	50	SPGX0903-C1	SCGX070308..	0,3	0,5
28,59	86	SD503-28.59-86-C5	131	91	50	SPGX0903-C1	SCGX090T308..	0,2	0,5
29	87	SD503-29-87-C5	132	92	50	SPGX0903-C1	SCGX090T308..	0,2	0,5
30	90	SD503-30-90-C5	135	95	50	SPGX0903-C1	SCGX090T308..	0,15	0,5
31	93	SD503-31-93-C5	138	98	50	SPGX0903-C1	SCGX090T308..	0,15	0,5
31,75	96	SD503-31.75-96-C5	142	101	50	SPGX11T3-C1	SCGX090T308..	0,5	0,35
32	96	SD503-32-96-C5	142	101	50	SPGX11T3-C1	SCGX090T308..	0,5	0,35
33	99	SD503-33-99-C5	145	104	50	SPGX11T3-C1	SCGX090T308..	0,5	0,5
34	102	SD503-34-102-C5	148	107	50	SPGX11T3-C1	SCGX090T308..	0,25	0,5
35	105	SD503-35-105-C5	151	110	50	SPGX11T3-C1	SCGX120408..	0,25	0,5
36	108	SD503-36-108-C5	154	113	50	SPGX11T3-C1	SCGX120408..	0,1	0,5
37	111	SD503-37-111-C5	157	116	50	SPGX11T3-C1	SCGX120408..	0,1	0,5
38	114	SD503-38-114-C5	160	119	50	SPGX12T3-C1	SCGX120408..	0,5	0,5
39	117	SD503-39-117-C5	163	122	50	SPGX12T3-C1	SCGX120408..	0,4	0,5
40	120	SD503-40-120-C5	166	125	50	SPGX12T3-C1	SCGX120408..	0,2	0,5

Глубина сверления 3 x D

Seco-Capto™ C6 хвостовик

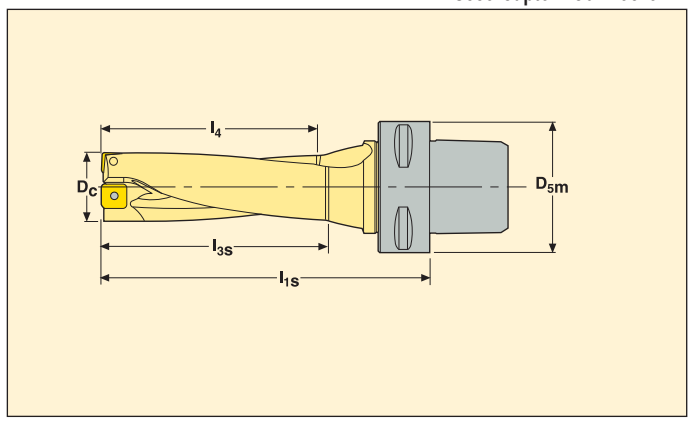

- Информация по пластинам на стр. 215-217
- По режимам обработки см. стр. 220-221
- Комплектующие см. на стр. 203

			Размеры в мм			Пластина		Внутренний	
D_c	l_4	Обозначение	l_{1s}	l_{3s}	D_{5m}	Центральная пластина	Периферийная пластина	-	+
15	45	SD503-15-45-C6	84	50	63	SPGX0502-C1	SCGX050204..	0,25	0,35
15,5	47	SD503-15.5-47-C6	86	52	63	SPGX0502-C1	SCGX050204..	0,3	0,35
16	48	SD503-16-48-C6	88	53	63	SPGX0502-C1	SCGX050204..	0,15	0,45
16,5	50	SD503-16.5-50-C6	90	55	63	SPGX0502-C1	SCGX050204..	0,15	0,4
17	51	SD503-17-51-C6	91	56	63	SPGX0502-C1	SCGX050204..	0,1	0,5
17,5	53	SD503-17.5-53-C6	94	58	63	SPGX0602-C1	SCGX050204..	0,5	0,5
18	54	SD503-18-54-C6	95	59	63	SPGX0602-C1	SCGX050204..	0,35	0,25
18,5	56	SD503-18.5-56-C6	97	61	63	SPGX0602-C1	SCGX050204..	0,35	0,25
19	57	SD503-19-57-C6	98	62	63	SPGX0602-C1	SCGX050204..	0,15	0,45
20	60	SD503-20-60-C6	103	65	63	SPGX0602-C1	SCGX060204..	0,1	0,45
20,62	62	SD503-20.62-62-C6	105	67	63	SPGX0602-C1	SCGX060204..	0,1	0,5
21	63	SD503-21-63-C6	106	68	63	SPGX0602-C1	SCGX060204..	0,1	0,5
22	66	SD503-22-66-C6	109	71	63	SPGX0703-C1	SCGX060204..	0,45	0,5
22,23	67	SD503-22.23-67-C6	110	72	63	SPGX0703-C1	SCGX060204..	0,45	0,5
23	69	SD503-23-69-C6	113	74	63	SPGX0703-C1	SCGX070308..	0,35	0,5
24	72	SD503-24-72-C6	117	77	63	SPGX0703-C1	SCGX070308..	0,15	0,5
25	75	SD503-25-75-C6	121	80	63	SPGX0703-C1	SCGX070308..	0,15	0,5
25,4	77	SD503-25.4-77-C6	123	82	63	SPGX0703-C1	SCGX070308..	0,15	0,5
26	78	SD503-26-78-C6	124	83	63	SPGX0903-C1	SCGX070308..	0,5	0,15
27	81	SD503-27-81-C6	127	86	63	SPGX0903-C1	SCGX070308..	0,5	0,3
28	84	SD503-28-84-C6	131	89	63	SPGX0903-C1	SCGX070308..	0,3	0,5
28,59	86	SD503-28.59-86-C6	133	91	63	SPGX0903-C1	SCGX09T308..	0,2	0,5
29	87	SD503-29-87-C6	134	92	63	SPGX0903-C1	SCGX09T308..	0,2	0,5
30	90	SD503-30-90-C6	137	95	63	SPGX0903-C1	SCGX09T308..	0,15	0,5
31	93	SD503-31-93-C6	140	98	63	SPGX0903-C1	SCGX09T308..	0,15	0,5
31,75	96	SD503-31.75-96-C6	144	101	63	SPGX11T3-C1	SCGX09T308..	0,5	0,35
32	96	SD503-32-96-C6	144	101	63	SPGX11T3-C1	SCGX09T308..	0,5	0,35
33	99	SD503-33-99-C6	147	104	63	SPGX11T3-C1	SCGX09T308..	0,5	0,5
34	102	SD503-34-102-C6	150	107	63	SPGX11T3-C1	SCGX09T308..	0,25	0,5
35	105	SD503-35-105-C6	153	110	63	SPGX11T3-C1	SCGX120408..	0,25	0,5
36	108	SD503-36-108-C6	156	113	63	SPGX11T3-C1	SCGX120408..	0,1	0,5
37	111	SD503-37-111-C6	159	116	63	SPGX11T3-C1	SCGX120408..	0,1	0,5
38	114	SD503-38-114-C6	162	119	63	SPGX12T3-C1	SCGX120408..	0,5	0,5
39	117	SD503-39-117-C6	165	122	63	SPGX12T3-C1	SCGX120408..	0,4	0,5
40	120	SD503-40-120-C6	168	125	63	SPGX12T3-C1	SCGX120408..	0,2	0,5

Глубина сверления 3 x D

ABS 50 Совместимый хвостовик, -2

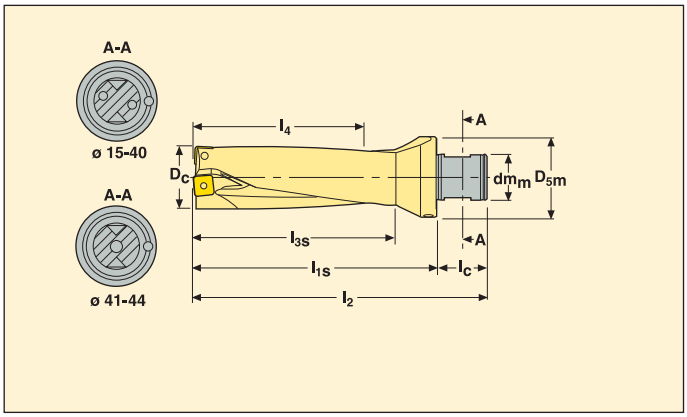

- Информация по пластинам на стр. 215-217
- По режимам обработки см. стр. 220-221
- Внутренняя подача СОЖ
- Комплектующие см. на стр. 203

D_c	l_4	Обозначение	Размеры в мм						Пластина		Внутренний	
			l_2	l_{1s}	l_c	l_{3s}	dm_m	D_{5m}	Центральная пластина	Периферийная пластина	-	+
15	45	**SD503-15-45-50R2**	106	75	31	50	28	50	SPGX0502-C1	SCGX050204..	0,25	0,35
15,5	47	**SD503-15.5-47-50R2**	108	77	31	52	28	50	SPGX0502-C1	SCGX050204..	0,3	0,35
16	48	**SD503-16-48-50R2**	109	78	31	53	28	50	SPGX0502-C1	SCGX050204..	0,15	0,45
16,5	50	**SD503-16.5-50-50R2**	111	80	31	55	28	50	SPGX0502-C1	SCGX050204..	0,15	0,4
17	51	**SD503-17-51-50R2**	112	81	31	56	28	50	SPGX0502-C1	SCGX050204..	0,1	0,5
17,5	53	**SD503-17.5-53-50R2**	114	83	31	58	28	50	SPGX0602-C1	SCGX050204..	0,5	0,5
18	54	**SD503-18-54-50R2**	115	86	31	61	28	50	SPGX0602-C1	SCGX050204..	0,35	0,25
18,5	56	**SD503-18.5-56-50R2**	116	86	31	61	28	50	SPGX0602-C1	SCGX050204..	0,35	0,25
19	57	**SD503-19-57-50R2-SC05**	118	87	31	62	28	50	SPGX0602-C1	SCGX050204..	0,15	0,45
20	60	**SD503-20-60-50R2**	121	90	31	65	28	50	SPGX0602-C1	SCGX060204..	0,1	0,45
20,62	62	**SD503-20.62-62-50R2**	123	92	31	67	28	50	SPGX0602-C1	SCGX060204..	0,1	0,5
21	63	**SD503-21-63-50R2**	124	93	31	68	28	50	SPGX0602-C1	SCGX060204..	0,1	0,5
22	66	**SD503-22-66-50R2**	127	96	31	71	28	50	SPGX0703-C1	SCGX060204..	0,45	0,5
22,23	67	**SD503-22.23-67-50R2**	128	97	31	72	28	50	SPGX0703-C1	SCGX060204..	0,2	0,5
23	69	**SD503-23-69-50R2**	130	99	31	74	28	50	SPGX0703-C1	SCGX070308..	0,35	0,5
24	72	**SD503-24-72-50R2**	133	102	31	77	28	50	SPGX0703-C1	SCGX070308..	0,15	0,5
25	75	**SD503-25-75-50R2**	136	105	31	80	28	50	SPGX0703-C1	SCGX070308..	0,15	0,5
25,4	77	**SD503-25.40-77-50R2**	138	107	31	82	28	50	SPGX0703-C1	SCGX070308..	0,1	0,5
26	78	**SD503-26-78-50R2-SP09**	139	108	31	83	28	50	SPGX0903-C1	SCGX070308..	0,5	0,15
27	81	**SD503-27-81-50R2**	142	111	31	86	28	50	SPGX0903-C1	SCGX070308..	0,5	0,3
28	84	**SD503-28-84-50R2-SC07**	145	114	31	89	28	50	SPGX0903-C1	SCGX070308..	0,3	0,5
28,59	86	**SD503-28.59-86-50R2**	147	116	31	91	28	50	SPGX0903-C1	SCGX09T308..	0,5	0,5
29	87	**SD503-29-87-50R2**	148	117	31	92	28	50	SPGX0903-C1	SCGX09T308..	0,2	0,5
30	90	**SD503-30-90-50R2**	151	120	31	95	28	50	SPGX0903-C1	SCGX09T308..	0,15	0,5
31	93	**SD503-31-93-50R2**	154	123	31	98	28	50	SPGX0903-C1	SCGX09T308..	0,15	0,5
31,75	96	**SD503-31.75-96-50R2-SP11**	157	126	31	101	28	50	SPGX11T3-C1	SCGX09T308..	0,15	0,5
32	96	**SD503-32-96-50R2-SP11**	157	126	31	101	28	50	SPGX11T3-C1	SCGX09T308..	0,5	0,35
33	99	**SD503-33-99-50R2**	160	129	31	104	28	50	SPGX11T3-C1	SCGX09T308..	0,5	0,5
34	102	**SD503-34-102-50R2**	163	132	31	107	28	50	SPGX11T3-C1	SCGX09T308..	0,25	0,5
35	105	**SD503-35-105-50R2**	166	135	31	110	28	50	SPGX11T3-C1	SCGX120408..	0,25	0,5
36	108	**SD503-36-108-50R2**	169	138	31	113	28	50	SPGX11T3-C1	SCGX120408..	0,1	0,5
37	111	**SD503-37-111-50R2**	172	141	31	116	28	50	SPGX11T3-C1	SCGX120408..	0,1	0,5
38	114	**SD503-38-114-50R2-SP12**	175	144	31	119	28	50	SPGX12T3-C1	SCGX120408..	0,5	0,5
39	117	**SD503-39-117-50R2**	178	147	31	122	28	50	SPGX12T3-C1	SCGX120408..	0,4	0,5
40	120	**SD503-40-120-50R2**	181	150	31	125	28	50	SPGX12T3-C1	SCGX120408..	0,2	0,5
41	123	**SD503-41-123-50R2**	184	153	31	128	28	50	SPGX12T3-C1	SCGX120408..	0,2	0,5
42	126	**SD503-42-126-50R2**	187	156	31	131	28	50	SPGX12T3-C1	SCGX120408..	0,15	0,5
43	129	**SD503-43-129-50R2**	190	159	31	134	28	50	SPGX12T3-C1	SCGX120408..	0,1	0,5
44	132	**SD503-44-132-50R2**	193	162	31	137	28	50	SPGX1504-C1	SCGX120408..	0,5	0,5
44,45	134	**SD503-44.45-134-50R2**	195	164	31	139	28	50	SPGX1504-C1	SCGX120408..	0,5	0,5

Глубина сверления 2,5 x D

ISO 9766 хвостовик, -7

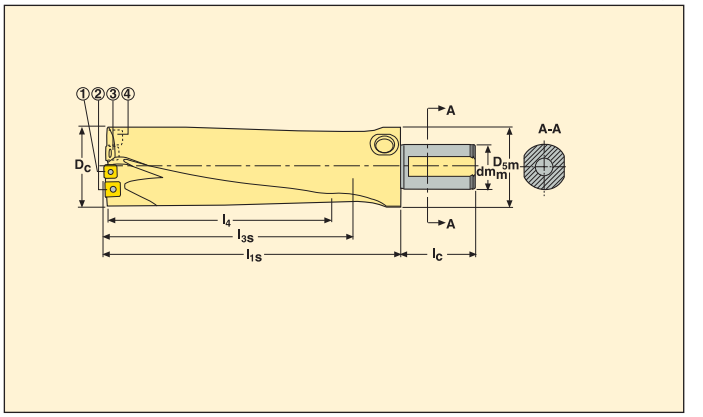

- Информация по пластинам на стр. 215-217
- По режимам обработки см. стр. 226-227
- Внутренняя подача СОЖ
- Комплектующие см. на стр. 203

			Размеры в мм					Пластина	
D_c	l_4	Обозначение	l_{1s}	l_c	l_{3s}	dm_m	D_{5m}	Центральная пластина	Периферийная пластина
60	150	**SD542-60-150-40R7**	201,5	68	156	40	79	SPGX0903-C1	SPCX 09T308..
65	162,5	**SD542-65-162.5-40R7**	214	68	169,5	40	79	SPGX11T3-C1	SPCX 09T308..
70	175	**SD542-70-175-40R7**	226,5	68	182,5	40	79	SPGX11T3-C1	SPCX 120408..
75	187,5	**SD542-75-187.5-50R7**	239	78	196	50	79	SPGX12T3-C1	SPCX 120408..
80	200	**SD542-80-200-50R7**	251,5	78	210	50	79	SPGX12T3-C1	SPCX 120408..
85	212,5	**SD542-85-212.5-50R7**	264	78	221	50	89	SPGX12T3-C1	SPCX 120408..

Глубина сверления 2 x D

ISO 9766 хвостовик, -7

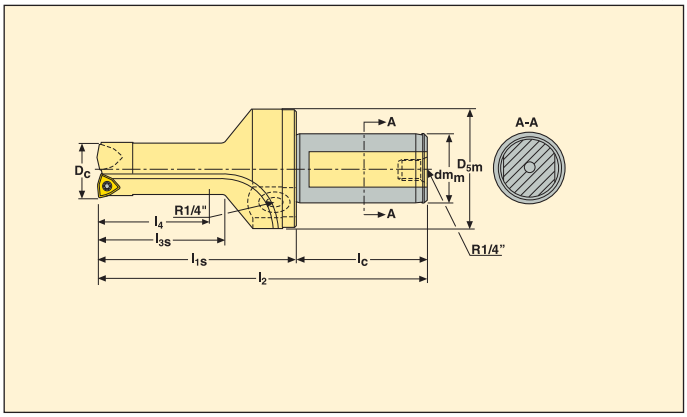

- Информация по пластинам на стр. 215-217
- По режимам обработки см. стр. 228-229
- Внутренняя подача СОЖ
- Комплектующие см. на стр. 203

D_c	Диаметр отверстия мин-макс (мм)	l_4	Обозначение	Размеры в мм						Пластина	
				l_{1s}	l_2	l_c	l_{3s}	dm_m	D_{5m}	Центральная пластина	Периферийная пластина
15	14,8-18	30	**SD572-15-30-25R7**	65	121	56	35	25	42	WCMX030208-86	WCMX030208..
16	15,8-18	32	**SD572-16-32-25R7**	67	123	56	37	25	42	WCMX030208-86	WCMX030208..
17	16,8-19	34	**SD572-17-34-25R7**	69	125	56	39	25	42	WCMX030208-86	WCMX030208..
19	18,8-22	38	**SD572-19-38-25R7**	73	129	56	43	25	42	WCMX040208-86	WCMX030208..
22	21,8-27	44	**SD572-22-44-25R7**	79	135	56	49	25	42	WCMX050308-86	WCMX040208..
27	26,8-33	54	**SD572-27-54-32R7**	89	149	60	59	32	50	WCMX06T308-86	WCMX050308..
33	32,8-41	66	**SD572-33-66-40R7**	101	169	68	71	40	59	WCMX080412-86	WCMX06T308..
41	40,8-47	82	**SD572-41-82-40R7**	117	185	68	87	40	59	WCMX080412-86	WCMX080412..
47	46,8-52	94	**SD572-47-94-40R7**	129	197	68	99	40	59	WCMX080412-86	WCMX080412..

Глубина сверления 2 x D

Seco-Capto™ C5 хвостовик

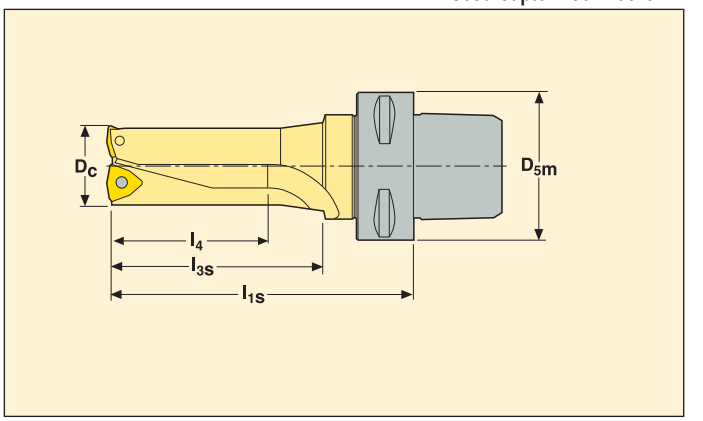

- Информация по пластинам на стр. 215-217
- По режимам обработки см. стр. 228-229
- Комплектующие см. на стр. 203

D_c	Диаметр отверстия мин-макс (мм)	l_4	Обозначение	Размеры в мм			Пластина	
				l_{1s}	l_{3s}	D_{5m}	Центральная пластина	Периферийная пластина
15	14,8-18	30	**SD572-15-30-C5**	85	35	50	WCMX030208-86	WCMX030208..
16	15,8-18	32	**SD572-16-32-C5**	87	37	50	WCMX030208-86	WCMX030208..
17	16,8-19	34	**SD572-17-34-C5**	89	39	50	WCMX030208-86	WCMX030208..
19	18,8-22	38	**SD572-19-38-C5**	93	43	50	WCMX040208-86	WCMX030208..
22	21,8-27	44	**SD572-22-44-C5**	99	49	50	WCMX050308-86	WCMX040208..
27	26,8-33	54	**SD572-27-54-C5**	109	59	50	WCMX06T308-86	WCMX050308..
33	32,8-41	66	**SD572-33-66-C5**	121	71	50	WCMX080412-86	WCMX06T308..
41	40,8-47	82	**SD572-41-82-C5**	157	87	50	WCMX080412-86	WCMX080412..
47	46,8-52	94	**SD572-47-94-C5**	169	99	50	WCMX080412-86	WCMX080412..